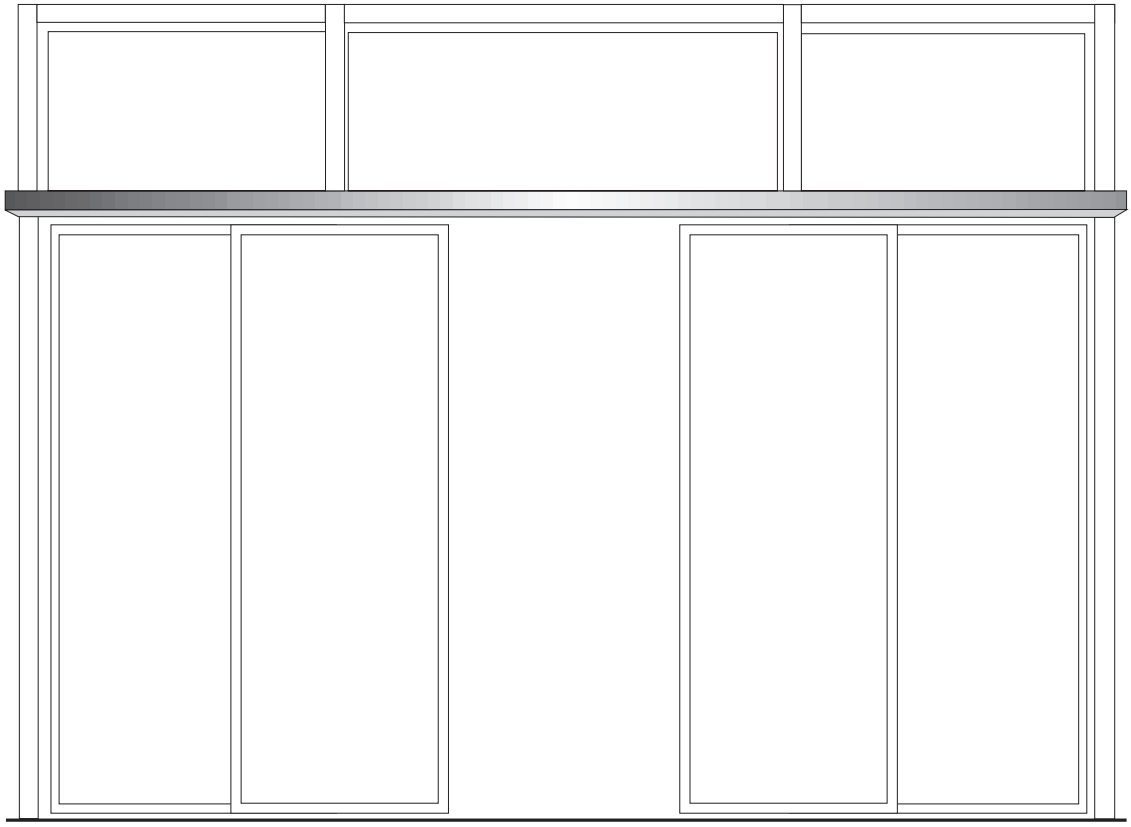

Sistemas de portas de correr automáticas

válido para famílias de produtos
ECdrive
Slimdrive
Powerdrive

137830-10

Manual de instruções original

PT Manual do utilizador

GEZE

Índice

1 Introdução ... 3
1.1 Símbolos e meios de apresentação ... 3
1.2 Garantia pelo produto ... 3
1.3 Casos especiais ... 3
1.4 Informações mais detalhadas ... 4
1.5 Termos ... 4

2 Indicações de segurança fundamentais ... 5
2.1 Para o utilizador ... 5
2.2 Utilização prevista ... 5

3 Descrição ... 7
3.1 Montagem ... 7
3.2 Vista geral dos modos operativos ... 8
3.3 Elementos de comando ... 10
3.4 Porta no modo operativo normal ... 11

4 Operação ... 13
4.1 Selecionar o modo operativo ... 13
4.2 Bloquear e desbloquear os modos operativos ... 14
4.3 Trancar/destrancar (opcional) ... 15
4.4 Comportamento em caso de emergência ... 15
4.5 Comportamento em caso de alarme de incêndio (Slimdrive SL-T30) ... 16
4.6 Comportamento em caso de alarme de fumo (Slimdrive SL-RD) ... 16
4.7 Função de comporta ... 16

5 Falta de tensão de rede ... 17
5.1 Comportamento da porta em caso de falta de tensão de rede ... 17
5.2 Trancamento/destrancamento em caso de falta de tensão de rede ... 18

6 Mensagens de erro ... 20
6.1 Interruptor do módulo de teclas TPS/interruptor do módulo do visor DPS ... 20
6.2 Interruptor do módulo mecânico MPS/MPS-ST ... 20

7 O que fazer se...? ... 20

8 Limpeza e manutenção ... 22
8.1 Limpeza ... 22
8.2 Manutenção ... 22
8.3 Bateria ... 23

9 Verificação técnica de segurança por parte de um técnico especializado ... 23

10 Dados técnicos ... 23

1 Introdução

1.1 Símbolos e meios de apresentação

Advertências
Neste manual de instruções são empregues advertências que alertam sobre danos pessoais e materiais.
- ▶ Leia e observe sempre estas advertências.
- ▶ Tome todas as medidas assinaladas com o símbolo e a palavra de advertência.

Símbolo de advertência	Palavra de advertência	Significado
⚠	**ADVERTÊNCIA**	Perigos para pessoas. A inobservância pode resultar em morte ou ferimentos graves.
⚠	**CUIDADO**	Perigos para pessoas. A inobservância pode resultar em ferimentos ligeiros a moderados.

Outros símbolos e meios de apresentação
Por forma a exemplificar a operação correta, as informações importantes e as notas técnicas estão destacadas.

Símbolo	Significado
!	Significa "Nota importante"; Informações para evitar danos materiais
i	Significa "Informação adicional" O utilizador deve prestar maior atenção a importantes informações complementares. Não existe nenhum perigo para pessoas nem materiais, contudo é útil ler atentamente as informações complementares.
▶	Símbolo para uma ação: Neste caso é necessário fazer alguma coisa. ▶ Se uma ação tiver várias etapas observe sempre a ordem correta.
	Rota de fuga e de salvamento; Significa que a porta de correr pode ser utilizada em vias e saídas de emergência
	Não é uma rota de fuga e de salvamento; Significa que a porta de correr não pode ser utilizada em vias e saídas de emergência
BO	Break-Out; Significa que as folhas da porta e partes laterais estão equipadas com uma função Break Out
BO	Sem Break-Out; Significa que a função não é possível em portas Break Out

1.2 Garantia pelo produto

De acordo com a responsabilidade do fabricante pelos seus produtos, definida na "Lei sobre a responsabilidade por produtos", é obrigatório observar as informações (informações de produto e finalidade prevista, utilização indevida, características do produto, manutenção do produto, obrigatoriedade de informação e instrução) contidas neste manual do utilizador. A inobservância iliba o fabricante do seu dever de responsabilidade.

1.3 Casos especiais

Em determinados casos, podem existir diferenças em relação aos dados deste manual do utilizador. Exemplos:
- ▫ Cablagem especial
- ▫ Definições de funções especiais (parâmetros)
- ▫ Software especial
- ▶ Pode obter informações adicionais do técnico de assistência técnica responsável.

1.4 Informações mais detalhadas

É possível consultar as informações sobre a colocação em funcionamento e manutenção no esquema de ligações e nas instruções de montagem das diversas portas de correr automáticas.

1.5 Termos

Termo	Explicação
Elemento de ativação interior (KI)	Interruptor, comutador ou detetor de movimentos para ativação do automatismo. O elemento de ativação encontra-se dentro da divisão fechada com a porta. Função de ativação nos modos operativos “Automático” e “Fecho de loja”. No modo operativo “Noturno/Trancado” e “Desligado”, o elemento de ativação não tem função.
Elemento de ativação exterior (KA)	Interruptor, comutador ou detetor de movimentos para ativação do automatismo. O elemento de ativação encontra-se fora da divisão fechada com a porta. Função de ativação apenas no modo operativo “Automático”. Nos modos operativos “Fecho de loja”, “Noturno/Trancado” e “Desligado”, o elemento de ativação não tem função.
Elemento de ativação autorizado (KB)	Controlo de acessos (por ex. interruptor de chave ou dispositivo de leitura de cartões) para ativação do automatismo da porta por parte de pessoas autorizadas. A função de ativação está ativa nos modos operativos “Automático”, “Fecho de loja”, “Noturno/Trancado” e “Desligado”.
Sensor de segurança Abrir (SIO)	Detetor de presença (p. ex., sensor de luz infravermelha ativa) para proteger a área de passagem da porta no sentido de abertura. O sensor protege a aresta de fecho secundária.
Sensor de segurança Fechar (SIS)	Detetor de presença (p. ex., sensor de luz infravermelha ativa) para proteger a área de passagem da porta no sentido de fecho. O sensor protege a aresta de fecho principal interior e exterior.
Paragem de emergência	Botão de trancamento automático que, em caso de perigo, permite parar de imediato o automatismo da porta. O automatismo da porta para na posição atual até o utilizador voltar a desbloquear o botão de paragem de emergência, terminando assim a situação de paragem de emergência.
Tranca de emergência	Ao acionar a tranca de emergência, a porta é fechada e trancada. Os comandos e os dispositivos de segurança estão desativados durante o processo de fecho.
Reposição	Botão para a nova colocação em funcionamento do automatismo depois de ligar a tensão de serviço ou depois de terminar um alarme de incêndio. Acionando o botão, ativa-se o circuito de autobloqueio integrado no automatismo, o que desliga o automatismo.

2 Indicações de segurança fundamentais

2.1 Para o utilizador

Ler atentamente e observar este manual do utilizador antes de colocar a porta em funcionamento. Observar sempre as seguintes indicações de segurança:

- Cumprir as condições de operação, manutenção e conservação especificadas pela GEZE.
- A colocação em funcionamento, bem como os trabalhos de montagem, manutenção e conservação têm de ser realizados por técnicos autorizados pela GEZE.
- É obrigatório observar diretivas nacionais e europeias complementares.
- Utilização apenas em locais secos.
- Há que cumprir os intervalos de controlos técnicos de segurança conforme as prescrições nacionais.
- A ligação à tensão de rede tem de ser efetuada por um eletricista.
- Não é permitido efetuar modificações no sistema sem a autorização da GEZE.
- Se forem efetuadas alterações não autorizadas no sistema, a GEZE não assume responsabilidade pelos danos daí resultantes.
- A entidade exploradora não é responsável pelo funcionamento seguro do sistema.
- Solicitar o controlo regular do sistema a um técnico de assistência técnica.
- Se os dispositivos de segurança estiverem desajustados e já não cumprirem a finalidade prevista, é proibido continuar a utilizá-los. O técnico de assistência técnica tem de ser imediatamente informado.
- Assegurar que, no caso de folhas de vidro, os autocolantes de segurança estão aplicados de forma visível, e que estes estão em estado legível.
- Proteger o interruptor do programa contra o acesso não autorizado.
- Perigo de ferimento devido a arestas vivas no automatismo quando se remove a cobertura
- Perigo de ferimento no caso de peças pendentes
- O dispositivo pode ser utilizado por crianças a partir dos 8 anos de idade e por pessoas com capacidades físicas, sensoriais ou mentais reduzidas, ou com insuficiente experiência e conhecimentos, se estiverem sob supervisão ou se tiverem recebido instruções relativamente à utilização do dispositivo e se compreenderem os perigos daí resultantes.
- Crianças não podem brincar com o dispositivo.
- Crianças não podem proceder à limpeza nem à manutenção sem supervisão.

2.2 Utilização prevista

2.2.1 Sistemas de portas automáticas

- O sistema de portas de correr destina-se à abertura e fecho automático em passagens de edifícios.
- O sistema de portas de correr só pode ser utilizado na posição de montagem vertical e em espaços secos de áreas de aplicação permitidas.

- O sistema de portas de correr destina-se à passagem de pessoas em edifícios.
- O sistema de portas de correr não se destina às seguintes aplicações:
  - para a aplicação industrial
  - para áreas de aplicação que não se destinem à passagem de pessoas (por ex. portão de garagem)
  - em objetos móveis como navios

- O sistema de portas de correr só pode ser utilizado:
  - no modos operativos previstos pela GEZE
  - com os componentes permitidos / autorizados pela GEZE
  - com o software fornecido pela GEZE
  - nas variantes de instalação / tipos de montagem documentados pela GEZE
  - no âmbito da área de aplicação homologada/permitida (clima / temperatura / tipo de proteção)
- Uma utilização diferente é considerada indevida e resulta na anulação de quaisquer reivindicações da garantia e responsabilização em relação à GEZE.
- O sistema de portas de correr automático Slimdrive SL-T30 destina-se a ser utilizado em barreiras corta-fogo.
- O sistema de portas de correr automático Slimdrive SL-T30 destina-se a ser utilizado em portas corta-fumo.
- Os sistemas de portas de correr automáticos SL RC2 e Slimdrive SC RC2 destinam-se a ser utilizados em portas de correr à prova de arrombamento com classe de resistência 2.
- Apenas sistemas de portas de correr automáticos FR e BO (Break-Out) se destinam à utilização em vias e saídas de emergência.

Informações importantes relativamente a portas em vias e saídas de emergência (automatismos FR, automatismos Break Out)

- Não colocar objetos na área de passagem da porta.
- As folhas de proteção/folhas de segurança existentes nas portas de correr têm de voltar a ser fechadas após a limpeza.
- O interruptor do programa para a comutação do modo operativo nos automatismos para portas automáticas tem de ser protegido contra o acionamento por parte de pessoas não autorizadas.
- Quando é utilizado um interruptor de chave amovível do programa, a chave tem de ser retirada após a mudança de modo operativo.
- A porta só pode ser trancada por pessoas devidamente autorizadas.

2.2.2 Automatismos FR

As portas de correr automáticas FR estão equipadas com componentes que permitem serem utilizadas como portas de vias e saídas de emergência.

Conceção de automatismo redundante (2 motores)
Se falha a tensão de rede (por exemplo, falha de corrente), as portas de correr são abertas com a bateria (não no modo operativo "Noturno/Trancado").

Passagem para o estado seguro
Se for detetado um erro no automatismo que afete a abertura automática da porta de correr, as folhas da porta são abertas.

Desativação da função de via de emergência

- Comutando para o modo operativo "Noturno/Trancado", a porta de correr deixa de estar à disposição como saída de emergência.
- O modo operativo "Noturno/Trancado" não constitui um modo operativo definido segundo as diretivas sobre portas de correr automáticas em vias de emergência (AutSchR).
- Só pessoas devidamente autorizadas podem, após autorização (p. ex. através de interruptor de chave), comutar o modo operativo no interruptor do programa.
- Só é possível comutar para "Noturno/Trancado" se a saída de emergência já não for utilizada, ou seja, se já não houver pessoas no edifício ou um plano de saídas de emergência indicar outras saídas de emergência para esse período de tempo.

Amplitude de abertura reduzida
Para a programação de uma amplitude de abertura reduzida, o utilizador tem de apresentar, por escrito, a largura prescrita para a saída de emergência. Só quando este documento tiver sido apresentado é que é permitido programar uma amplitude de abertura reduzida. A amplitude de abertura reduzida ajustada tem de ter, pelo menos, a largura prescrita para a saída de emergência. É preciso anexar uma cópia do documento ao livro de controlo ou de assistência. A amplitude de abertura reduzida não pode ser inferior a 30 % da amplitude de abertura total. O comando não regista posições reduzidas inferiores.

Variante de produto FR-DUO
São possíveis duas direções de saída de emergência.

Variante de produto FR-LL
A porta é trancada no modo operativo "Fecho de loja", para evitar ser aberta a partir do exterior.

Variante de produto FR-RWS
Modo operativo adicional – semelhante a "Noturno/Trancado", mas com tranca, que assegura uma função de saída de emergência à prova de falhas. A abertura é possibilitada através de um interruptor de emergência necessário.

2.2.3 Automatismos Break Out

Nos modos operativo "Automático", "Abertura permanente" e "Fecho de loja", as folhas da porta e as partes laterais podem ser abertas na direção de saída de emergência.

2.2.4 Automatismos RC2

A função RC2 contra intrusão só está disponível no modo operativo "Noturno/Trancado". Se a porta for operada no modo operativo "Noturno/Trancado", a função de saídas e vias de emergência está desativada.

3 Descrição

3.1 Montagem

O sistema de porta ilustrado serve apenas para apresentação do princípio.
Por motivos técnicos não é possível apresentar aqui todas as opções.
Os elementos de comando podem ser dispostos de forma individual.

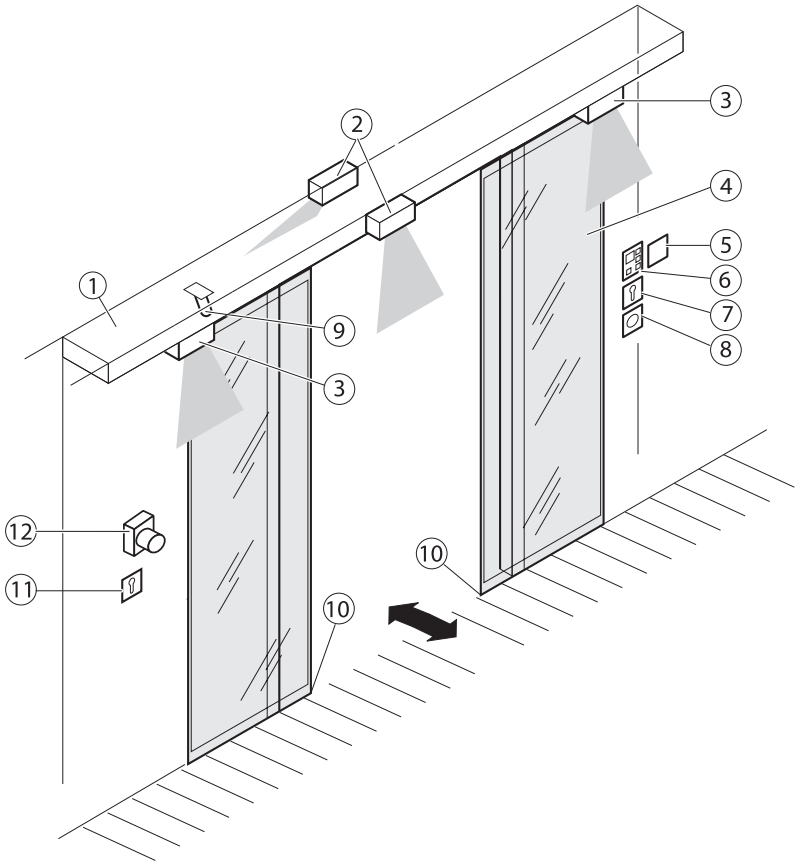

1 Automatismo
2 Detetores combinados
3 Sensor de segurança Abrir (opção)
4 Folha da porta
5 Botão tipo farmácia (opção)
6 Interruptor do programa
7 Botão de chave (opção) para ativação do interruptor do programa
8 Interruptor de abertura de emergência (opção)
9 Tranca com pino de travamento (opção)
10 Guia de solo
11 Elemento de ativação “Autorizado” (KB) para uma abertura autorizada (p. exemplo, interruptor de chave)
12 Dispositivo de comando de emergência (opção interruptor de desligamento de emergência, opção interruptor de paragem de emergência)

3.2 Vista geral dos modos operativos

É possível ajustar os seguintes modos operativos nas portas de correr automáticas

- Automático
- Fecho de loja
- Abertura permanente
- Noturno/Trancado
- Desligado

3.2.1 Ajustes no interruptor do módulo do visor DPS

Modo de funcionamento	Botão	Visor				Explicação
		DE	EN	FR	IT	
Automático		Au	Au	Au	Au	A porta abre e volta a fechar. Elemento de ativação interno e externo ativos.
▫ Amplitude de abertura total	+					A porta abre toda a amplitude de abertura. Díodo emissor de luz apagado.
▫ Amplitude de abertura reduzida *	+					A porta abre apenas uma parte da amplitude de abertura possível (ajustável). O díodo luminoso acende-se.
Fecho de loja (Modo operativo de via única)		LS	Eo	Su	Su	Elemento de ativação interno ativo. O elemento de ativação externo só está ativo enquanto a porta não for fechada. A porta só abre quando alguém sai do interior para o exterior. A amplitude de abertura total/reduzida pode ser ajustada conforme descrito no modo operacional “Automático”.
Abertura permanente (não para SL RD)		do	Hi	OP	PR	A porta mantém-se aberta. A amplitude de abertura total/reduzida pode ser ajustada conforme descrito no modo operacional “Automático”.
Noturno/Trancado (para FR-RWS ver função especial abaixo)		nO	no	ni	n-	É exibido até a porta se fechar e trancar (se existir tranca).
		nA	ni	no	ni	A porta está fechada e trancada (se existir tranca). Apenas o elemento de ativação “Autorizado” está ativo.
Desligado (posição de assistência/limpeza)	OFF	OF	OF	OF	OF	O automatismo foi desativado para fins de manutenção. A porta FR entra em posição de abertura. As folhas da porta podem ser livremente movidas de forma manual. Os sensores de ativação e segurança não funcionam. O motor do automatismo e a tranca estão desligados.

* Observar o aviso no capítulo 2.2.2

Funções especiais para FR-RWS

Modo de funcionamento	Botão	Visor				Explicação
		DE	EN	FR	IT	
RWS		nr	nr	nr	nr	A porta é trancada com o travão do motor. A abertura é possibilitada através do interruptor de emergência.“
Noturno/Trancado	2 ×	nO	No	Ni	n-	É exibido até a porta se fechar e trancar (se existir tranca).
		nA	ni	no	ni	A porta está fechada e trancada (se existir tranca). A abertura é possibilitada através do interruptor de emergência.“

3.2.2 Ajustes no interruptor do módulo de teclas TPS

Modo de funcionamento	Botão	Visor	Explicação
Automático	ou	OFF ○ ○ ○ ● ○	A porta abre e volta a fechar. Elemento de ativação interno e externo ativos.
▫ Amplitude de abertura total	+	/ ○ /	A porta abre toda a amplitude de abertura.

Modo de funcionamento	Botão	Visor	Explicação
▫ Amplitude de abertura reduzida *	▲ + ▼	/ ● /	A porta abre apenas uma parte da amplitude de abertura possível (ajustável).
Fecho de loja (modo operativo de via única)	▲ ou ▼	OFF ○ ☾ ○ ⊖ ● ⊖ ○ ⊖ ○	Elemento de ativação interno ativo. O elemento de ativação externo só está ativo enquanto a porta não for fechada. A porta só abre quando alguém sai do interior para o exterior. A amplitude de abertura total/reduzida pode ser ajustada conforme descrito no modo operacional “Automático”.
Abertura permanente (não para SL-RD)	▲ ou ▼	OFF ○ ☾ ○ ⊖ ○ ⊖ ○ ⊖ ●	A porta mantém-se aberta. A amplitude de abertura total/reduzida pode ser ajustada conforme descrito no modo operacional “Automático”.
Noturno/Trancado	▲ ou ▼	OFF ○ ☾ ● ⊖ ○ ⊖ ○ ⊖ ○	A porta está fechada e trancada (se existir tranca). Detetores de movimento não ativos. Apenas o elemento de ativação “Autorizado” está ativo.
Desligado (posição de assistência/limpeza)		OFF ● ☾ ○ ⊖ ○ ⊖ ○ ⊖ ○	O automatismo foi desativado para fins de manutenção. A porta FR entra em posição de abertura. As folhas da porta podem ser livremente movidas de forma manual. Os sensores de ativação e segurança não funcionam. O motor do automatismo e a tranca estão desligados.

* Observar o aviso no capítulo 2.2.2

3.2.3 Ajustes no comutador de programas mecânico MPS/MPS-ST

Não para RWS.

Modo de funcionamento	Ajuste	Explicação
Automático		A porta abre e volta a fechar. Elemento de ativação interno e externo ativos.
▫ Amplitude de abertura total	⊖ ☼	A porta abre toda a amplitude de abertura.
▫ Amplitude de abertura reduzida *	⊖ ❄	A porta abre apenas uma parte da amplitude de abertura possível (ajustável).
Fecho de loja (modo operativo de via única)	⊖	Elemento de ativação interno ativo. O elemento de ativação externo só está ativo enquanto a porta não for fechada. A porta só abre quando alguém sai do interior para o exterior. A amplitude de abertura total/reduzida pode ser ajustada conforme descrito no modo operacional “Automático”.
Abertura permanente	⊖	A porta mantém-se aberta.
Noturno/Trancado	☾	A porta está fechada e trancada (se existir tranca). Detetores de movimento não ativos. Apenas o elemento de ativação “Autorizado” está ativo.
Desligado (posição de assistência/limpeza)	OFF	O automatismo foi desativado para fins de manutenção. As folhas da porta podem ser livremente movidas de forma manual. Os sensores de ativação e segurança não funcionam. O motor do automatismo e a tranca estão desligados. A porta FR entra em posição de abertura.

* Observar o aviso no capítulo 2.2.2

3.3 Elementos de comando

Os modos operativos podem ser ajustados com os seguintes elementos de comando:
- Interruptor do módulo do visor DPS (ver Capítulo 3.3.1)
- Interruptor do módulo de teclas TPS (ver Capítulo 3.3.2)
- Interruptor do módulo mecânico MPS com/sem interruptor de chave integrado (opção) (ver Capítulo 3.3.3)

3.3.1 Interruptor do programa com visor DPS

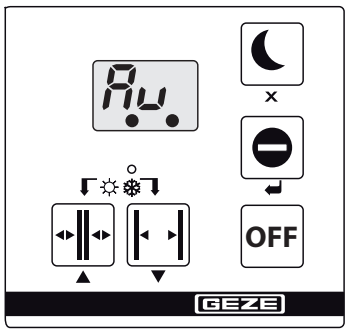

No interruptor do módulo do visor podem ajustar-se os modos operativos, premindo os respetivos botões.
A operação por parte de pessoas não autorizadas permite ser bloqueada da seguinte forma:
- Ligação de um botão de chave adicional

ou
- atribuição de uma palavra-passe, que o técnico de assistência técnica define com o ST220 no menu de assistência

Quando é indicado um ponto no canto inferior direito do visor, é necessário efetuar uma manutenção.

Se no visor for exibido um ponto à esquerda, a posição da folha é desconhecida.
Isto poderá ser o caso aquando da programação, antes de o automatismo ter determinado a posição das folhas através do percurso de programação.

3.3.2 Interruptor do módulo de teclas TPS

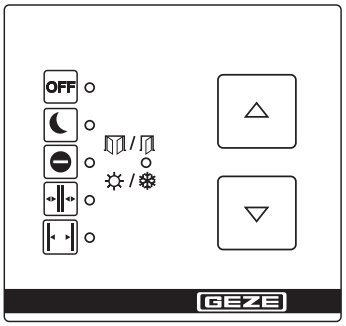

O interruptor do módulo de teclas permite selecionar o modo operativo do sistema e exibir o respetivo programa.
A operação por parte de pessoas não autorizadas permite ser bloqueada da seguinte forma:
- Ligação de um botão de chave adicional

ou
- atribuição de uma palavra-passe, que o técnico de assistência técnica define com o ST220 no menu de assistência

3.3.3 Interruptor do módulo mecânico MPS/MPS-ST

O interruptor mecânico do programa MPS permite selecionar o modo operativo do sistema e exibe o respetivo programa.
O interruptor mecânico do programa não possui interruptor de chave e pode ser acedido por qualquer pessoa.

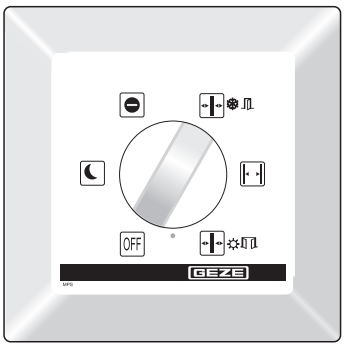

Interruptor do módulo mecânico MPS

No interruptor mecânico do programa MPS-ST, a seleção dos modos operativos está bloqueada se a chave fornecida for retirada.

Interruptor mecânico do programa MPS-ST com interruptor de chave integrado

3.4 Porta no modo operativo normal

As portas de correr da GEZE podem ser operadas com conexões especiais que podem causar um comportamento diferente. Perguntar ao técnico de assistência responsável que conexões especiais estão instaladas, se for esse o caso.

3.4.1 Funções standard (modo operativo Automático)

No modo operativo normal da porta, esta é aberta e fechada de forma automática.

O que acontece?	O que faz a porta?
É ativado um elemento de ativação (sensor, interruptor ou detetor de movimentos).	A porta abre e volta a fechar.
Com a porta aberta, o sensor de segurança Fechar é ativado.	A porta mantém-se aberta.
Com a porta fechada, o sensor de segurança Fechar é ativado.	A porta mantém-se fechada.
O sensor de segurança Fechar é ativado quando a porta fecha.	A porta volta a abrir-se.
Com a porta fechada, o sensor de segurança Abrir é ativado.	A porta mantém-se fechada.
O sensor de segurança Abrir é ativado quando a porta abre.	A porta para.
O sensor de segurança Abrir é ativado quando a porta abre.	A porta só para quando é atingida a amplitude de abertura reduzida (largura da saída de emergência).
Uma pessoa desloca-se em direção à porta aberta e é ativado um detetor de movimentos.	A porta mantém-se aberta.
Uma pessoa desloca-se em direção à porta que se fecha e é ativado um detetor de movimentos.	A porta volta a abrir-se.
Durante a abertura, a porta embate num obstáculo.	A porta para, espera e tenta três vezes abrir-se por completo a velocidade reduzida. Em seguida, a porta fecha-se novamente.
Durante o fecho, a porta embate num obstáculo.	A porta volta a abrir de imediato, aguarda pelo tempo de abertura fixa e volta a fechar com velocidade reduzida.
BO A folha da porta ou parte lateral fica desencaixada.	A porta mantém-se na posição atual e pode ser movida manualmente.
BO A folha da porta ou parte lateral volta a ser encaixada.	A porta continua a funcionar no último modo operativo.

3.4.2 Funções especiais

As funções especiais do sistema de porta são ativadas através de interruptores especiais.

Interruptor/botão	Standard	FR	SL RD	SL T30	SL RC2	BO	Qual é a função do interruptor/botão?
Elemento de ativação "Autorizado" Interruptor de abertura de emergência	×	×	–	–	×	×	A porta abre uma vez e volta a fechar depois de decorrido o tempo de abertura fixa. O modo operativo ajustado é preservado. Se não existir uma tranca, a porta volta a ser trancada no modo operativo "Noturno/Trancado"
	–	–	×	–	–	–	A porta abre uma vez e volta a fechar de imediato.
	–	–	–	× *	–	–	A porta abre uma vez e volta a fechar de imediato.
Botão de chave do interruptor do programa	×	×	×	×	×	×	Se estiver ligado um botão de chave ao interruptor do programa, este permite bloquear ou ativar a operação do interruptor do programa.
Interruptor de paragem de emergência (sem corrente)	×	–	–	–	×	×	A porta abre-se e realiza a função selecionada para o modo operativo com bateria: ▫ Abrir e desligar ▫ Fechar e desligar ▫ Funcionamento normal para, no máximo, 30 minutos ou 30 ciclos de abertura/fecho, em seguida abrir e desligar ▫ Funcionamento normal para, no máximo, 30 minutos ou 30 ciclos de abertura/fecho, em seguida fechar e desligar
	–	–	×	×	–	–	A porta fecha-se e mantém-se fechada
Botão "Fechar a porta"	–	–	–	×	–	–	A porta fecha-se e mantém-se fechada
Interruptor de paragem de emergência	×	–	–	–	×	×	A porta para e permite ser movida manualmente
Botão tipo farmácia	×	×	–	–	–	–	Havendo uma tranca de correia dentada, no modo operativo "Noturno/Trancado", a porta abre-se apenas um pouco e mantém-se trancada. Não é possível com ▫ Tranca de barra ▫ Lock A
Interruptor Tranca de emergência	×	–	×	–	×	–	A porta fecha-se e tranca-se (se existir tranca). ⚠ **CUIDADO!** **Perigo de ferimento devido a impacto, esmagamento e cisalhamento por parte da porta em caso de acionamento da tranca de emergência!** ▶ Assegurar que o interruptor que aciona a tranca de emergência está montado de forma a poder ser acionado apenas por pessoas com a devida formação.

*) Função apenas disponível no modo operativo normal. Em caso de alarme de incêndio, as funções do automatismo não estão disponíveis e a porta fecha com a ajuda do cabo de borracha.

4 Operação

4.1 Selecionar o modo operativo

Sistemas de portas automáticas sem automatismos FR

A GEZE recomenda uma proteção contra a alteração dos modos operativos por parte de pessoas não autorizadas.

Sistemas de portas automáticas com automatismos FR

Os sistemas de portas automáticas com automatismos FR têm de ser protegidos da alteração não autorizada dos modos operativos.
Como proteção pode, por exemplo, ser utilizado um interruptor de chave ou então, o técnico de assistência técnica atribui uma palavra-passe (através do ST220).

4.1.1 Selecionar o modo operativo no interruptor do módulo do visor DPS

▶ Tocar no modo operativo pretendido no interruptor do módulo do visor.
O modo operativo está definido e é exibido no visor (13).

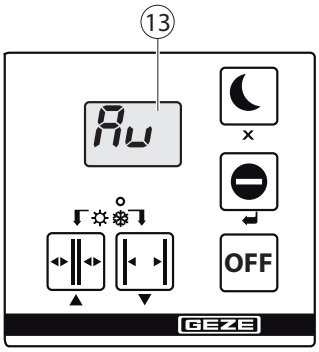

Interruptor do módulo do visor

Mensagens de erro no visor
Se ocorrer um erro no sistema, este é exibido aprox. todos os 10 segundos no interruptor do módulo do visor.
▶ Ver qual é o número da mensagem de erro, anotar o mesmo e contactar o técnico de assistência técnica.

4.1.2 Selecionar o modo operativo no interruptor do módulo de teclas TPS

▶ Premir as teclas ⊡ e ⊡ até estar ajustado o modo operativo pretendido.
O LED do modo operativo atual acende-se.

Interruptor do módulo de teclas TPS

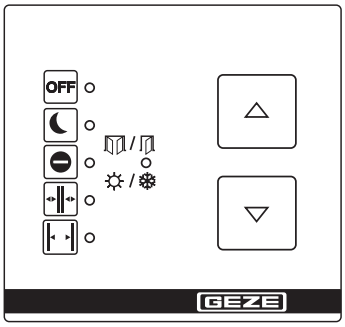

Interruptor do módulo de teclas TPS

4.1.3 Selecionar o modo operativo no interruptor mecânico do programa MPS

Não nas variantes SL-RD, SL-T30 e FR DUO/LL/RWS.

Com o interruptor do programa MPS

▶ Rodar o botão rotativo (14) até ao modo operativo pretendido.

O modo operativo está definido.

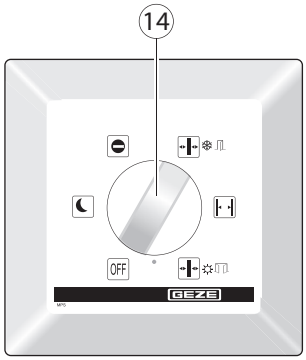

Interruptor do módulo mecânico MPS

Com o interruptor do programa MPS-ST (interruptor de chave)

A operação do interruptor mecânico do programa MPS-ST é apenas possível com a chave fornecida (15).

▶ Inserir a chave (15) no interruptor mecânico do programa MPS-ST.

▶ Rodar o botão rotativo com chave (16) até ao modo operativo pretendido.

O modo operativo está definido.

▶ Retirar a chave.

O interruptor mecânico do programa MPS-ST está bloqueado.

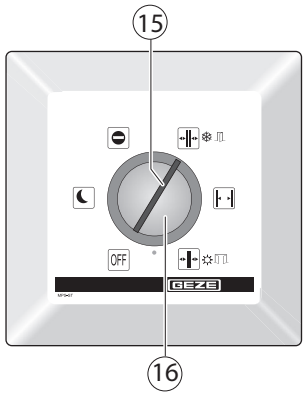

Interruptor mecânico do programa MPS-ST com interruptor de chave integrado

4.2 Bloquear e desbloquear os modos operativos

4.2.1 No caso de DPS e TPS – Bloqueio/desbloqueio com botão de chave adicional (opção 1)

Nas portas de correr automáticas standard

▶ Para bloquear, premir brevemente o botão de chave.

- No DPS, o bloqueio de operação é sinalizado premindo uma tecla qualquer, através da indicação "- -".
- No caso de TPS, o bloqueio de operação é sinalizado através de um piscar único do LED correspondente ao modo operativo, premindo uma tecla qualquer.

▶ Para desbloquear, voltar a premir brevemente o botão de chave.

Em seguida, a operação fica permanentemente desbloqueada.

Se a operação por parte de pessoas não autorizadas estiver bloqueada através de palavra-passe, é necessário a autorizar a operação de uma porta de correr standard conforme a seguinte secção "Nas portas de correr automáticas em saídas de emergência".
Também é possível a autorização da operação alternativa, conforme descrito no Capítulo 4.2.2.
Basta uma das autorizações de operação, respetivamente.

Nas portas de correr automáticas em saídas de emergência

▶ Para desbloquear a operação, premir permanentemente o botão de chave.

A operação fica bloqueada assim que o botão de chave deixe de ser premido.

- No DPS, o bloqueio de operação é sinalizado premindo uma tecla qualquer, através da indicação "- -".
- No caso de TPS, o bloqueio de operação é sinalizado através de um piscar único do LED correspondente ao modo operativo, premindo uma tecla qualquer.

4.2.2 No caso de DPS e TPS – desbloqueio com palavra-passe (opção 2)

Pré-requisito é o ajuste prévio da palavra-passe de 2 dígitos no menu de assistência técnica do automatismo (definição de fábrica: sem palavra-passe).

Desbloqueio no TPS e DPS

- ▶ Introduzir o primeiro dígito da palavra-passe através do número de vezes que se prime o botão, em caso de
  - TPS: Botão ▲
  - DPS: Botão
- ▶ Introduzir o segundo dígito da palavra-passe através do número de vezes que se prime o botão, em caso de
  - TPS: Botão ▼
  - DPS: Botão
- ▶ Confirmar a introdução em caso de
  - TPS: Botões ▲ + ▼
  - DPS: Botão

Depois de introduzir a palavra-passe, o interruptor do programa fica desbloqueado.

Bloqueio de operação

- 2 minutos após o último acionamento de tecla ocorre o bloqueio automático da operação.
- No caso de TPS, o bloqueio de operação é sinalizado através de um piscar único do LED correspondente ao modo operativo, premindo uma tecla qualquer.
- No DPS, o bloqueio de operação é sinalizado premindo uma tecla qualquer, através da indicação "- -".

4.2.3 Utilização do interruptor de chave amovível do programa MPS-ST (opção 3)

A alteração do ajuste do modo operativo é apenas possível com chave.

4.3 Trancar/destrancar (opcional)

Estado	Explicação
Trancamento/destrancamento	No modo operativo "Noturno/Trancado" a porta tranca-se automaticamente. Após comutação para qualquer outro modo operativo, a porta destranca-se automaticamente.
Do exterior	Depois de ativado o elemento de ativação "Autorizado", a porta trancada abre-se, fecha-se e volta a trancar-se.
Não há tensão de rede	Ver capítulo 5, Falta de tensão de rede.

4.4 Comportamento em caso de emergência

Não com o Slimdrive SL-T30.

Em caso de necessidade, a porta pode ser aberta através do interruptor de abertura de emergência.
Para voltar para o modo operativo normal:

- ▶ Desativar o interruptor de abertura de emergência.

4.5 Comportamento em caso de alarme de incêndio (Slimdrive SL-T30)

Estado operativo	Explicação
Alarme de incêndio	O interruptor do programa indica 07 (alarme de incêndio) A porta fecha-se imediatamente a velocidade reduzida e mantém-se fechada. Não é possível alterar o modo operativo. A porta já só pode ser aberta manualmente.
Modo operativo normal	Premindo o botão de reposição restabelece-se o modo operativo normal. O botão de reposição é acessível através de uma abertura na tampa do automatismo.
Falha da rede	Ver capítulo 5, Falta de tensão de rede.

4.6 Comportamento em caso de alarme de fumo (Slimdrive SL-RD)

Estado operativo	Explicação
Alarme de fumo	O interruptor do programa indica 08 (alarme de fumo) A porta fecha-se imediatamente e mantém-se fechada, mas não é trancada. Depois de ativado o elemento de ativação “Autorizado”, a porta abre-se e volta a fechar-se imediatamente. Não é possível alterar o modo operativo.
Modo operativo normal	Se o detetor de fumo estiver inativo, é possível restabelecer o modo operativo normal da seguinte forma: ▶ Premir o botão ↵ no interruptor do módulo do visor. ▶ Premir simultaneamente os botões ▲ + ▼ no interruptor do módulo de teclas.
Falha da rede	Ver capítulo 5, Falta de tensão de rede.

4.7 Função de comporta

Na função de comporta, estão interligados 2 automatismos. A abertura simultânea destas 2 portas não é possível no modo de comporta. Abre-se a porta ativada em primeiro lugar. Enquanto estiver aberta uma porta, não é possível abrir a outra porta.

A abertura simultânea nos modos operativos “Automático” e “Fecho de loja” não é possível em caso de ativação. Abre-se sempre apenas 1 porta.
A função de comporta é desativada nos seguintes casos:
- Modo operativo “Abertura permanente”; ambas as portas abrem-se enquanto o modo operativo estiver ativo.
- Ativação através da entrada “Elemento de ativação autorizado”

5 Falta de tensão de rede

Se houver falha de tensão de rede (por exemplo, falha de corrente), verificar primeiro o fusível do edifício.

5.1 Comportamento da porta em caso de falta de tensão de rede

Estado	Reação

Não há tensão de rede (por exemplo, falha de corrente)	No modo operativo “Noturno/Trancado”, a porta mantém-se fechada e trancada.
	
	Automatismos standard:
	Nos modos operativos “Fecho de loja”, “Automático” e “Abertura permanente”, o comportamento da porta depende dos parâmetros ajustados aquando da colocação em funcionamento:
	▫ A porta mantém-se na posição atual e desliga-se.
	▫ Nos automatismos com bateria integrada depende da função selecionada:
	  ▫ A porta fecha-se e desliga-se.
	  ▫ A porta abre-se e desliga-se.
	  ▫ Operação normal para, no máximo, 30 minutos ou 30 ciclos de abertura/fecho, em seguida fechar e desligar.
	  ▫ Operação normal para, no máximo, 30 minutos ou 30 ciclos de abertura/fecho, em seguida abrir e desligar.
	
	Automatismos FR:
	No modo operativo “Noturno/Trancado”, a porta mantém-se fechada e trancada.
	Nos outros modos operativos, a porta abre-se e mantém-se aberta.
	
	Automatismos BO:
	No modo operativo “Noturno/Trancado”, a porta mantém-se fechada e trancada. Nos outros modos operativos, a porta abre-se e desliga-se. Com a função Break Out ativada (folhas da porta abertas) a porta mantém-se na posição atual e desliga-se.

Não há tensão de rede (SL-T30 e SL-RD)	Em todos os modos operativos, a porta fecha-se a velocidade reduzida.
Volta a haver tensão de rede	A porta volta automaticamente ao último modo operativo selecionado.
Volta a haver tensão de rede (SL-T30)	Premindo o botão de reposição, a porta regressa automaticamente ao último modo operativo selecionado. O botão de reposição é acessível através de uma abertura na tampa do automatismo.
Volta a haver tensão de rede (SL-RD)	A porta volta da seguinte forma ao último modo operativo selecionado: ▶ Premir o botão ↵ no interruptor do módulo do visor. ▶ Premir simultaneamente os botões ▲ + ▼ no interruptor do módulo de teclas.

5.2 Trancamento/destrancamento em caso de falta de tensão de rede

Tipo de trancamento	Medidas
Tranca de correia dentada	Só faz sentido trancar com a porta fechada. **Trancar automatismos com bateria integrada** ▫ Se a porta tiver de ser trancada e constituir o único acesso: ▶ Fechar a porta manualmente pelo lado interior. ▶ Pressionar o pino de bloqueio. ▶ Pressionar o elemento de ativação para a abertura autorizada (interior) até a inicialização do automatismo estar concluída. O DPS ou o TPS indica o modo operativo "Noturno/Trancado". A porta abre-se – sair do edifício – a porta fecha-se – volta a trancar-se e desliga-se. **Trancar automatismos com bateria integrada pelo lado exterior** ▶ Pressionar o elemento de ativação para a abertura autorizada (exterior) até o automatismo estar inicializado e a porta começar a abrir. A porta abre-se – a porta fecha-se – volta a trancar-se e desliga-se. **Trancar automatismos com bateria integrada pelo lado interior** ▶ Pressionar o elemento de ativação para a abertura autorizada (exterior) até o automatismo estar inicializado e a porta começar a abrir. A porta abre-se – a porta fecha-se – volta a trancar-se e desliga-se. **Trancar automatismos sem bateria (apenas possível pelo lado interior)** ▶ Empurrar a porta para a posição fechada e deslocar/pressionar o pino de bloqueio (9, capítulo 3.1). **Destrancar automatismos sem bateria (apenas possível pelo lado interior)** ▶ Remover o pino de bloqueio (9, capítulo 3.1). As folhas da porta ficam destravadas e podem ser abertas à mão.
Tranca de barra, Lock A e tranca de porta de fole	Só é possível trancar com a porta fechada. **Trancar automatismos com bateria integrada** Se a porta tiver de ser trancada e constituir o único acesso: ▶ Fechar a porta manualmente pelo lado interior. No caso de porta de correr com tranca de barra: ▶ Introduzir uma chave para parafusos sextavados internos através do furo na tampa e rodá-la na direção indicada para trancar. Numa porta de correr com Lock A (ver também as instruções de montagem "Fechadura de gancho automática Lock A"): Trancar manual: ▶ Pela parte inferior, inserir uma ferramenta com aprox. Ø 5 mm na ranhura da aresta de fecho principal/friso lateral, e pressionar a tranca para cima. Destrancar manual: ▶ Pela parte superior, inserir uma ferramenta com aprox. Ø 5 mm na ranhura da aresta de fecho principal/friso lateral, e pressionar a tranca para cima. No caso de tranca de porta de fole: ▶ Introduzir uma chave para parafusos sextavados internos através do entalhe no perfil esquerdo da ombreira e rodá-la na direção indicada para trancar. ▶ Em seguida, pressionar o elemento de ativação para a abertura autorizada (interior) até a inicialização do automatismo estar concluída. O DPS ou o TPS indica o modo operativo "Noturno/Trancado". A porta abre-se – sair do edifício – a porta fecha-se – a porta volta a trancar-se e desliga-se. **Trancar automatismos com bateria integrada pelo lado exterior** ▶ Pressionar o elemento de ativação para a abertura autorizada (exterior) até o automatismo estar inicializado e a porta começar a abrir. A porta abre-se – a porta fecha-se – volta a trancar-se e desliga-se. **Trancar automatismos com bateria integrada pelo lado interior** ▶ Pressionar o elemento de ativação para a abertura autorizada (interior) até o automatismo estar inicializado e a porta começar a abrir. A porta abre-se – a porta fecha-se – volta a trancar-se e desliga-se.

Tipo de trancamento	Medidas
Tranca de barra, Lock A e tranca de porta de fole	**Destrancar automatismos sem bateria integrada (apenas possível pelo lado interior)** No caso de porta de correr com tranca de barra: ▶ Introduzir uma chave para parafusos sextavados internos através do furo na tampa e rodá-la na direção indicada para trancar. No caso de porta de correr com Lock A: ▶ Pela parte inferior ou superior, inserir uma ferramenta com aprox. Ø 5 mm na ranhura da aresta de fecho principal ou do friso lateral, e trancar na direção de movimentação indicada. No caso de tranca de porta de fole: ▶ Proceder ao destrancamento, introduzindo uma chave para parafusos sextavados internos no entalhe do perfil esquerdo da ombreira, e abri-la um pouco até ser possível empurrar as folhas da porta à mão.
Tranca para SL-BO	! Só é possível trancar com a porta fechada. **Trancar automatismos com bateria integrada** Se a porta tiver de ser trancada e constituir o único acesso: ▶ Fechar a porta manualmente pelo lado interior. ▶ Pressionar o pino de bloqueio. ▶ Pressionar o elemento de ativação para a abertura autorizada (interior) até a inicialização do automatismo estar concluída. O DPS ou o TPS indica o modo operativo “Noturno/Trancado”. A porta abre-se – sair do edifício – a porta fecha-se – a porta volta a trancar-se e desliga-se. **Trancar automatismos com bateria integrada pelo lado exterior** ▶ Pressionar o elemento de ativação para a abertura autorizada (exterior) até o automatismo estar inicializado e a porta começar a abrir. A porta abre-se – a porta fecha-se – a porta volta a trancar-se e desliga-se. **Trancar automatismos com bateria integrada pelo lado interior** ▶ Pressionar o elemento de ativação para a abertura autorizada (interior) até a inicialização do automatismo estar concluída. **Trancar automatismos sem bateria (apenas possível pelo lado interior)** ▶ Deslocar a porta para a posição fechada e pressionar o pino de bloqueio (9, capítulo 3.1). **Destrancar automatismos sem bateria (apenas possível pelo lado interior)** ▶ Remover o pino de bloqueio (9, capítulo 3.1). As folhas da porta ficam destravadas e podem ser abertas à mão.

i Após restabelecimento da tensão de rede a porta (trancada) comuta automaticamente para o modo operativo “Noturno/Trancado”.

6 Mensagens de erro

6.1 Interruptor do módulo de teclas TPS/interruptor do módulo do visor DPS

Indicação Interruptor do módulo de teclas					Designação	Indicação no visor do comutador de programas
OFF						
–	–	–	–	–	Sem tensão de serviço	
–	–	–	x	x	Automatismo demasiado quente	45, 46, 48, 75, 78
–	–	x	–	x	Posição	26, x.x
–	–	x	x	–	SIS	13, 19
–	–	x	x	x	Motor	10, 11, 12, 71, 72
–	x	–	–	x	Ativação superior a 4 min	35, 36, 37, 38, 39, 40
–	x	–	x	x	Comporta, corta-vento	33
–	x	x	–	–	Bateria	61
–	x	x	x	–	Tempo de abertura demasiado grande	64
x	–	–	–	x	Alarme	07, 08, 32, 42, 44
x	–	–	x	x	DCU104	50
x	–	x	–	–	SIO, BO	27, 29, 41
x	x	–	–	–	Falha da rede	03
x	x	–	–	–	Comando	01, 02, 28, 47, 60, 63, 65, 70, 77, 79
x	x	x	–	–	Tranca	16, 17, 18, 51, 53
x	x	x	–	x	Comunicação	15, 34, 54, 55

6.2 Interruptor do módulo mecânico MPS/MPS-ST

Se ocorrer um erro no sistema, ele é indicado através da luz permanente do LED.

- Avisar o técnico de assistência.

7 O que fazer se...?

Problema	Causa	Solução
A porta abre e fecha apenas lentamente	Área da guia inferior suja	▶ Interromper a alimentação de corrente elétrica (p. ex. fusível a cargo da entidade exploradora). ▶ Limpar a área da guia inferior.
	Obstáculo no trajeto	▶ Eliminar o obstáculo e verificar a facilidade de movimento das folhas da porta.
	Sensor de segurança Fechar (SIS) interrompido ou desajustado	▶ Limpar o sensor de segurança Fechar (SIS) (célula de deteção). ▶ Controlar a configuração da cortina de luz.
A porta está sempre a abrir e fechar	Obstáculo no percurso, por exemplo pedra na área da guia inferior	▶ Interromper a alimentação de corrente elétrica (p. ex. fusível a cargo da entidade exploradora). ▶ Eliminar o obstáculo, limpar a área da guia inferior.
	Radiação ou reflexos, por exemplo, piso refletor, pingas de chuva, plantas/floreiras, cartazes/anúncios ou algo do género no campo de deteção dos detetores de movimentos	▶ Controlar o campo de deteção dos detetores de movimento.
	Detetor de movimentos desajustado	▶ Controlar o campo de deteção dos detetores de movimento.
A porta abre apenas uma frincha	Obstáculo no trajeto	▶ Eliminar o obstáculo e verificar a facilidade de movimento das folhas da porta.
A porta não abre	Obstáculo no trajeto	▶ Eliminar o obstáculo e verificar a facilidade de movimento das folhas da porta.
	Detetor de movimento desajustado ou defeituoso (interior e/ou exterior)	▶ Verificar o detetor de movimento.
	Modo operativo “Noturno/Trancado”, “Desligado”	▶ Selecionar outro modo de funcionamento.
	Modo operativo “Fecho de loja”	▶ Selecionar o modo operativo “Automático”
	Fechos de pavimento fechados	▶ Abrir os fechos de pavimento.
	O Lock M está fechado	▶ Abrir a fechadura de gancho.

Problema	Causa	Solução
	Não há tensão de rede (por exemplo, falha de corrente)	Ver capítulo 5, Falta de tensão de rede.
	Alarme de incêndio (SL-T30)	Ver Capítulo 4.5, Comportamento em caso de alarme de incêndio
	Alarme de fumo (SL-RD)	Ver Capítulo 4.6, Comportamento em caso de alarme de incêndio
	Apenas nos automatismos BO: A parte lateral não está encaixada (mensagens de erro 27, 29 e 41)	▶ Encaixar a parte lateral.
A porta fecha-se automaticamente	Alarme de incêndio (SL-T30)	Ver Capítulo 4.5, Comportamento em caso de alarme de incêndio
	Alarme de fumo (SL-RD)	Ver Capítulo 4.6, Comportamento em caso de alarme de incêndio
A porta não se destranca ou não se tranca	Tranca com defeito	Trancar/destrancar a porta à mão: ▶ Verificar a tranca no modo operativo “Noturno/Trancado”. Se a tranca estiver defeituosa: ▶ Avisar o técnico de assistência.
A porta não fecha	Sensor de segurança Fechar (SIS) interrompido ou desajustado	▶ Limpar o sensor de segurança Fechar (SIS). ▶ Controlar a configuração da cortina de luz.
	Obstáculo no trajeto	▶ Eliminar o obstáculo e verificar a facilidade de movimento das folhas da porta.
	O detetor de movimentos procede ininterruptamente à ativação	▶ Verificar o detetor de movimento.
	Modo operativo “Abertura permanente”, “Desligado”	▶ Selecionar outro modo de funcionamento.
	Não há tensão de rede (por exemplo, falha de corrente)	Ver Capítulo 5, Falta de tensão de rede.
Não é possível operar o interruptor do programa	Interruptor do programa bloqueado Interruptor do programa defeituoso	▶ Premir o botão de chave. ▶ Introduzir a palavra-passe. ▶ Solicitar assistência técnica.
Indicação de mensagens de erro no interruptor do programa	Erros no sistema	Ver Capítulo 6, Mensagens de erro

Proceder à reposição/apagar a memória de erros

- No TPS:
- ▶ Comutar para o modo operativo “Desligado” com o botão ⊡ ou ⊡ (ver Capítulo 4.1).
- ▶ Premir simultaneamente os botões ⊡ e ⊡ 1 seg.

- No DPS com botão OFF:
- ▶ Ajustar o modo operativo “Desligado”.
- ▶ Premir simultaneamente os botões ⊞+⊞ durante 1 seg.

A memória de erros foi apagada.

▶ Selecionar de novo o modo operativo.

8 Limpeza e manutenção

8.1 Limpeza

ADVERTÊNCIA!
Perigo de choque elétrico devido a limpeza incorreta!
- As portas só podem ser limpas por pessoas devidamente instruídas.

CUIDADO!
Perigo de ferimento devido a impactos e esmagamentos!
- Ajustar o modo operativo para "Desligado".
- Proteger as folhas da porta contra um deslocamento acidental antes de iniciar os trabalhos de limpeza.
- A limpeza só deve ser realizada por pessoas devidamente instruídas sobre os dispositivos de segurança.
- Durante a limpeza, assinalar a porta de forma correspondente.
- Durante os trabalhos de limpeza, proteger o sistema contra a comutação não autorizada do modo operativo.

Limpar o quê	Limpar como
Sensor de segurança	Limpar com um pano húmido.
Superfícies de vidro	Limpar com produto de limpeza de vidros adequado e secar.
Superfícies inoxidáveis	Limpar com um pano não abrasivo.
Superfícies pintadas	Limpar com água com sabão.
Superfícies anodizadas	Limpar com sabão amarelo não alcalino (valor de pH 5,5 … 7).
Interruptor do programa	Limpar com um pano húmido, não utilizar detergentes.

8.2 Manutenção

- A entidade exploradora tem de assegurar que o sistema funciona em condições perfeitas. Para garantir um funcionamento perfeito, ao acender-se a indicação de manutenção o sistema de porta tem que ser sujeito a manutenção por um técnico de assistência.
- O Slimdrive SL T30 tem de ser mantido sempre operacional. Pelo menos 1× por mês, a entidade exploradora tem a responsabilidade de controlar a sua operacionalidade.

Os indicadores de manutenção encontram-se nos interruptores dos programas. Os modelos distinguem-se consoante o interruptor do programa:

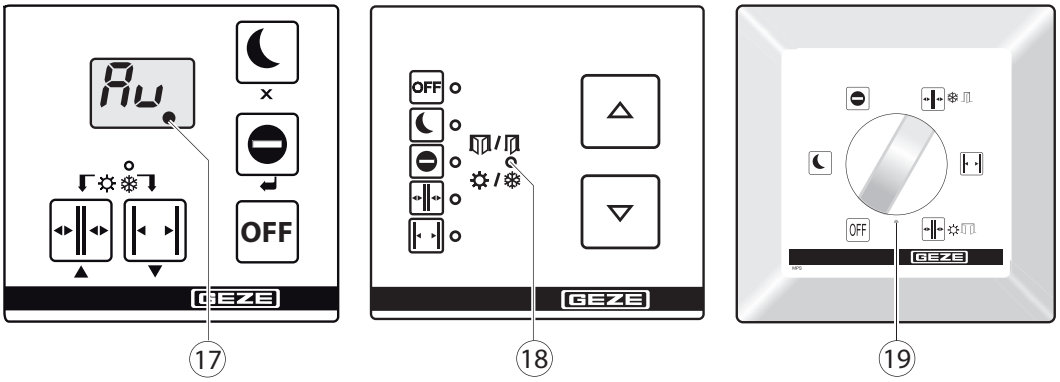

Interruptor do programa	Indicação de manutenção
DPS	Surge um ponto vermelho (17) no canto inferior direito do visor (ver também o Capítulo 3.3.1).
TPS	O LED "amplitude de abertura reduzida" (18) pisca.
MPS, MPS-ST	O LED (19) pisca.

A indicação de manutenção acende-se após o tempo de calendário indicado ou o número de ciclos de abertura, conforme o que for atingido primeiro:

Sistema de porta	Tempo de calendário	Ciclos de abertura
Standard	1 ano	500 000
Variante FR		
Variante RD	1 ano	200 000
Variante T30	½ ano	200 000

A GEZE disponibiliza contratos de manutenção com os seguintes serviços:
- Limpar e ajustar os carros de roletes e as calhas
- Controlar e ajustar correias dentadas
- Controlar a suspensão da porta e a guia inferior
- Verificar o aperto dos elementos de fixação
- Realizar outros trabalhos de alinhamento
- Realizar um controlo funcional
- Realizar verificação funcional do SL-RD e SL-T30

8.3 Bateria

Informações sobre a legislação de pilhas:
(aplicável na Alemanha e em todos os outros países da União Europeia e noutros países europeus, juntamente com as disposições nacionais específicas de um sistema separado de devolução de pilhas gastas.)
Segundo a legislação de pilhas, somos obrigados – no caso de venda de pilhas ou baterias ou de fornecimento de aparelhos que contenham pilhas ou baterias – a informá-lo do seguinte:
Baterias e pilhas não devem ser deitadas no lixo doméstico. Segundo a legislação de pilhas, é expressamente proibido eliminá-las juntamente com o lixo doméstico. Como consumidor, é obrigado por lei a devolver pilhas gastas. Por favor entregue pilhas gastas num posto de recolha municipal ou em casas de comércio para serem eliminadas. Pilhas que lhe tenham sido entregues por nós podem ser-nos devolvidas por correio quando estiverem gastas. O endereço é:
GEZE GmbH, Wareneingang, Reinhold-Vöster-Str. 21-29, D-71229 Leonberg.
Pilhas que contêm substâncias nocivas estão marcadas com o símbolo de um caixote de lixo riscado com uma cruz. Por baixo do símbolo do caixote de lixo encontra-se a designação química da substância nociva: Cd para cádmio, Pb para chumbo, Hg para mercúrio.

Os sistemas de portas de correr automáticos da GEZE incluem baterias de NiCd.
No máximo após 2 anos, é necessário substituir as baterias de NiCd.

9 Verificação técnica de segurança por parte de um técnico especializado

Conforme a
- DIN 18650-2 “Sistemas de portas automáticas – Parte 2: Segurança nos sistemas de portas automáticas“, secção 5

e a
- EN 16005 “Portas acionadas por força”, capítulo 4.2.1

Antes da primeira colocação em funcionamento e uma vez por ano, as portas acionadas por força têm de ser inspecionadas quanto à sua segurança por um técnico especializado autorizado pela GEZE.

A GEZE oferece os seguintes serviços:
Inspeção e controlo funcional de todos os dispositivos de segurança e de comando, conforme as exigências no livro de controlo aplicáveis a janelas, portas e portões acionados por motor; edição para portas e portões de correr BGG 950 (ZH 1/580.2).

10 Dados técnicos

Velocidade de abertura	0,03 m/seg … 0,8 m/seg
Velocidade de fecho	0,03 m/seg … 0,8 m/seg
Valores de ligação do sistema elétrico	230 V; 50 Hz de acordo com a DIN CEI 60038
Potência de ligação	máx. 300 VA (Powerdrive PL: máx. 450 VA)
Proteção	Ligação à rede 230 V; a cargo do cliente 10 A
Consumo de corrente para dispositivos externos	Ligação 24 V CC; máx. 1000 mA
Características da bateria	24 V; 700 mAh
Faixa de temperaturas	-15 °C até +50 °C; apenas para divisões secas Slimdrive SL-T30: +10 °C até +50 °C Slimdrive SL-RD: +10 °C até +50 °C
Tipo de proteção	IP 20

Reservado o direito a alterações

Germany
GEZE GmbH
Niederlassung Süd-West
Tel. +49 (0) 7152 203 594
E-Mail: leonberg.de@geze.com

GEZE GmbH
Niederlassung Süd-Ost
Tel. +49 (0) 7152 203 6440
E-Mail: muenchen.de@geze.com

GEZE GmbH
Niederlassung Ost
Tel. +49 (0) 7152 203 6840
E-Mail: berlin.de@geze.com

GEZE GmbH
Niederlassung Mitte/Luxemburg
Tel. +49 (0) 7152 203 6888
E-Mail: frankfurt.de@geze.com

GEZE GmbH
Niederlassung West
Tel. +49 (0) 7152 203 6770
E-Mail: duesseldorf.de@geze.com

GEZE GmbH
Niederlassung Nord
Tel. +49 (0) 7152 203 6600
E-Mail: hamburg.de@geze.com

GEZE Service GmbH
Tel. +49 (0) 1802 923392
E-Mail: service-info.de@geze.com

Austria
GEZE Austria
E-Mail: austria.at@geze.com
www.geze.at

Baltic States –
Lithuania / Latvia / Estonia
E-Mail: baltic-states@geze.com

Benelux
GEZE Benelux B.V.
E-Mail: benelux.nl@geze.com
www.geze.be
www.geze.nl

Bulgaria
GEZE Bulgaria - Trade
E-Mail: office-bulgaria@geze.com
www.geze.bg

China
GEZE Industries (Tianjin) Co., Ltd.
E-Mail: chinasales@geze.com.cn
www.geze.com.cn

GEZE Industries (Tianjin) Co., Ltd.
Branch Office Shanghai
E-Mail: chinasales@geze.com.cn
www.geze.com.cn

GEZE Industries (Tianjin) Co., Ltd.
Branch Office Guangzhou
E-Mail: chinasales@geze.com.cn
www.geze.com.cn

GEZE Industries (Tianjin) Co., Ltd.
Branch Office Beijing
E-Mail: chinasales@geze.com.cn
www.geze.com.cn

France
GEZE France S.A.R.L.
E-Mail: france.fr@geze.com
www.geze.fr

Hungary
GEZE Hungary Kft.
E-Mail: office-hungary@geze.com
www.geze.hu

Iberia
GEZE Iberia S.R.L.
E-Mail: info.es@geze.com
www.geze.es

India
GEZE India Private Ltd.
E-Mail: office-india@geze.com
www.geze.in

Italy
GEZE Italia S.r.l
E-Mail: italia.it@geze.com
www.geze.it

GEZE Engineering Roma S.r.l
E-Mail: italia.it@geze.com
www.geze.it

Korea
GEZE Korea Ltd.
E-Mail: info.kr@geze.com
www.geze.com

Poland
GEZE Polska Sp.z o.o.
E-Mail: geze.pl@geze.com
www.geze.pl

Romania
GEZE Romania S.R.L.
E-Mail: office-romania@geze.com
www.geze.ro

Russia
OOO GEZE RUS
E-Mail: office-russia@geze.com
www.geze.ru

Scandinavia – Sweden
GEZE Scandinavia AB
E-Mail: sverige.se@geze.com
www.geze.se

Scandinavia – Norway
GEZE Scandinavia AB avd. Norge
E-Mail: norge.se@geze.com
www.geze.no

Scandinavia – Denmark
GEZE Danmark
E-Mail: danmark.se@geze.com
www.geze.dk

Singapore
GEZE (Asia Pacific) Pte, Ltd.
E-Mail: gezesea@geze.com.sg
www.geze.com

South Africa
GEZE South Africa (Pty) Ltd.
E-Mail: info@gezesa.co.za
www.geze.co.za

Switzerland
GEZE Schweiz AG
E-Mail: schweiz.ch@geze.com
www.geze.ch

Turkey
GEZE Kapı ve Pencere Sistemleri
E-Mail: office-turkey@geze.com
www.geze.com

Ukraine
LLC GEZE Ukraine
E-Mail: office-ukraine@geze.com
www.geze.ua

United Arab Emirates/GCC
GEZE Middle East
E-Mail: gezeme@geze.com
www.geze.ae

United Kingdom
GEZE UK Ltd.
E-Mail: info.uk@geze.com
www.geze.com

GEZE GmbH
Reinhold-Vöster-Straße 21–29
71229 Leonberg
Germany

Tel.: 0049 7152 203 0
Fax.: 0049 7152 203 310
www.geze.com

Der Maßstab DIN ISO 9001 unseres Handelns

GEZE