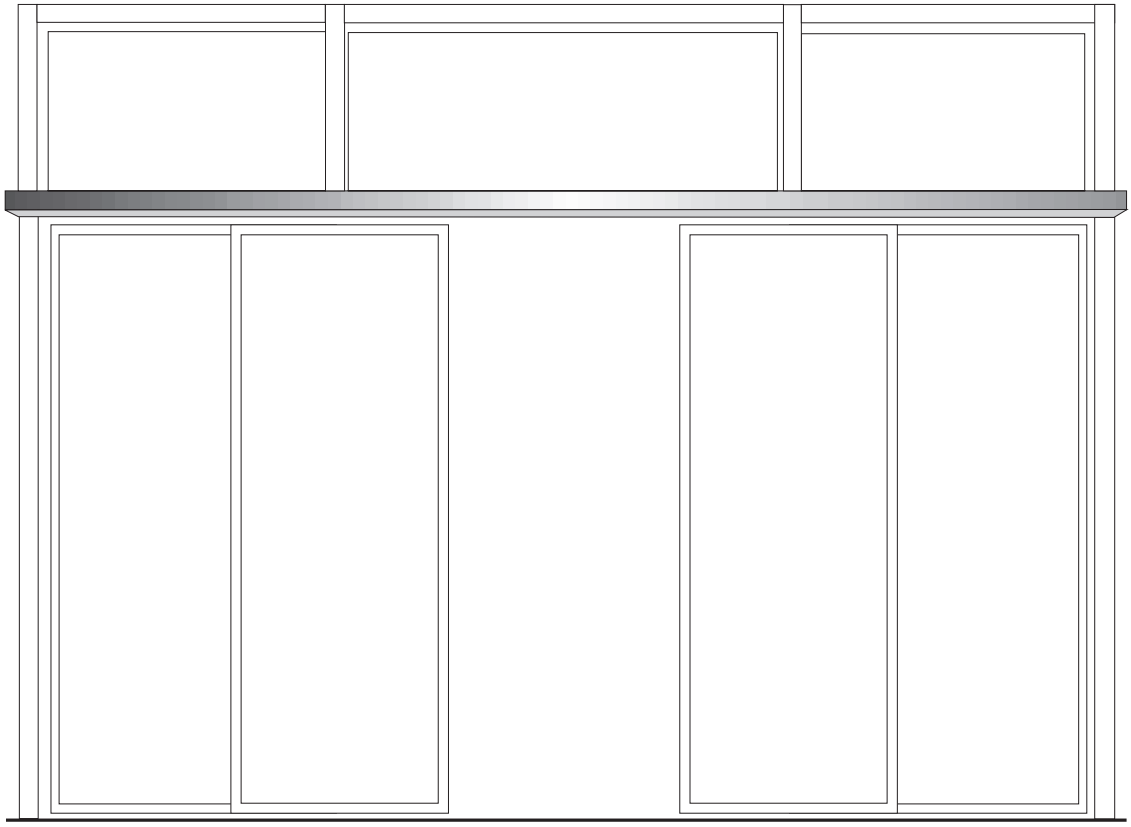

GEZE MCRdrive
ECdrive H

Tradução das instruções de utilização originais

PT Manual do utilizador

207154
2025-12_04

Índice

Símbolos e meios de apresentação 3
Garantia do produto 3
Revisões e validade 3
Informações mais detalhadas 3

1 Indicações gerais em matéria de segurança 4
1.1 Para o utilizador 4
1.2 Utilização prevista 4

2 Descrição 5
2.1 Montagem 5
2.2 Notas sobre segurança e pontos de perigo em geral 6
2.3 Indicações de segurança e pontos de perigo para o GEZE MCRdrive e o ECdrive H 6
2.4 Indicações de segurança e pontos de perigo para o GEZE MCRdrive 7

3 Comando 8
3.1 Operação normal 8
3.2 Selecionar o modo de operação 10
3.3 Bloquear e desbloquear o estado de operação 12

4 Falta de tensão de rede 13

5 Mensagens de erro 14
5.1 Interruptor do módulo de teclas TPS/interruptor do módulo do visor DPS 14
5.2 Interruptor do módulo mecânico MPS/MPS-ST 14

6 O que fazer se...? 14

7 Limpeza e manutenção 16
7.1 Limpeza 16
7.2 Manutenção 16
7.3 Bateria 17

8 Peças sobressalentes e de desgaste 18

9 Verificação técnica de segurança por parte de um técnico especializado 18

10 Dados técnicos 18

11 Glossário 19

Símbolos e meios de apresentação

Advertências

Neste manual de instruções são empregues advertências que alertam sobre danos pessoais e materiais.

- ▶ Leia e observe sempre estas advertências.
- ▶ Tome todas as medidas assinaladas com o símbolo e a palavra de advertência.

Símbolo de advertência	Palavra de advertência	Significado
	**ADVERTÊNCIA**	Perigos para pessoas. A inobservância pode resultar em morte ou ferimentos graves.
	**CUIDADO**	Perigos para pessoas. A inobservância pode resultar em ferimentos ligeiros a moderados.

Outros símbolos e meios de apresentação

Para esclarecer o comando correto, são destacadas informações importantes e notas técnicas.

Símbolo	Significado
	Significa “Nota importante”; Informações para evitar danos materiais
	Significa “Informação adicional” O utilizador deve prestar maior atenção a importantes informações complementares. Não existe nenhum perigo para pessoas nem materiais, contudo é útil ler atentamente as informações complementares.
▶	Símbolo para uma ação: aqui deve efetuar uma ação. ▶ Se uma ação tiver várias etapas observe sempre a ordem correta.

Garantia do produto

De acordo com a responsabilidade do fabricante pelos seus produtos, definida na “Lei sobre a responsabilidade por produtos”, é obrigatório observar as informações (informações de produto e finalidade prevista, utilização indevida, características do produto, manutenção do produto, obrigatoriedade de informação e instrução) contidas neste manual do utilizador. A inobservância isenta o fabricante do seu dever de responsabilidade.

Revisões e validade

Versão 04: Versão SW 5.1, válida a partir do ano de fabrico 2025.

Informações mais detalhadas

É possível consultar as informações sobre a colocação em funcionamento e manutenção no esquema de ligações e nas instruções de montagem das diversas portas de correr automáticas.

1 Indicações gerais em matéria de segurança

1.1 Para o utilizador

Ler atentamente e observar este manual do utilizador antes de colocar a porta em funcionamento. Observar sempre as seguintes indicações de segurança:

- Cumprir as condições de operação, manutenção e conservação especificadas pela GEZE.
- A colocação em funcionamento, bem como os trabalhos de montagem, manutenção e conservação têm de ser realizados por técnicos autorizados pela GEZE.
- É obrigatório observar diretivas nacionais e europeias complementares.
- Utilização apenas em locais secos.
- Há que cumprir os intervalos de controlos técnicos de segurança conforme as prescrições nacionais.
- A ligação à tensão de rede tem de ser efetuada por um eletricista.
- Não é permitido efetuar modificações no sistema sem a autorização da GEZE.
- Se forem efetuadas alterações não autorizadas no sistema, a GEZE não assume responsabilidade pelos danos daí resultantes.
- A entidade exploradora não é responsável pelo funcionamento seguro do sistema.
- Solicitar o controlo regular do sistema a um técnico de assistência técnica.
- Se os dispositivos de segurança estiverem desajustados e já não cumprirem a finalidade prevista, é proibido continuar a utilizá-los. O técnico de assistência técnica tem de ser imediatamente informado.
- Assegurar que, no caso de folhas de vidro, os autocolantes de segurança estão aplicados de forma visível, e que estes estão em estado legível.
- Proteger o interruptor de programa contra o acesso não autorizado.
- Perigo de ferimento devido a arestas vivas no automatismo quando se remove a cobertura
- Perigo de ferimento no caso de peças pendentes
- O dispositivo pode ser utilizado por crianças a partir dos 8 anos de idade e por pessoas com capacidades físicas, sensoriais ou mentais reduzidas, ou com insuficiente experiência e conhecimentos, se estiverem sob supervisão ou se tiverem recebido instruções relativamente à utilização do dispositivo e se compreenderem os perigos daí resultantes.
- Crianças não podem brincar com o dispositivo.
- Crianças não podem proceder à limpeza nem à manutenção sem supervisão.

1.2 Utilização prevista

- Os sistemas automáticos de portas GEZE MCRdrive e ECdrive H não se destinam às seguintes aplicações:
  - para utilização em saídas de emergência
  - para utilização em portas de proteção contra incêndio
- Os sistemas automáticos de portas GEZE MCRdrive e ECdrive H destinam-se a ser utilizados em áreas médicas.
- O sistema automático de porta GEZE MCRdrive destina-se apenas a áreas com pessoas, que tenham recebido instruções sobre a função das folhas de porta que baixam e a operação através do puxador da porta.

Os sistemas de portas de correr diferem nas seguintes funções e características:

	GEZE MCRdrive	ECdrive H
Folha da porta com movimento linear	✔	✔
Fecho apertado das folhas na posição fechada	✔	–
Movimento de fecho hermético: Baixar e pressionar a folha da porta contra a parede e o piso acabado	✔	–
Versão de 1-folha	✔	✔
Versão de 2-folhas	–	✔
Proteção acústica	(opção)	–

2 Descrição

2.1 Montagem

O sistema de portas ilustrado é apenas uma apresentação de princípio.
Por motivos técnicos não é possível apresentar aqui todas as opções.
Os elementos de comando podem ser dispostos de forma individual.

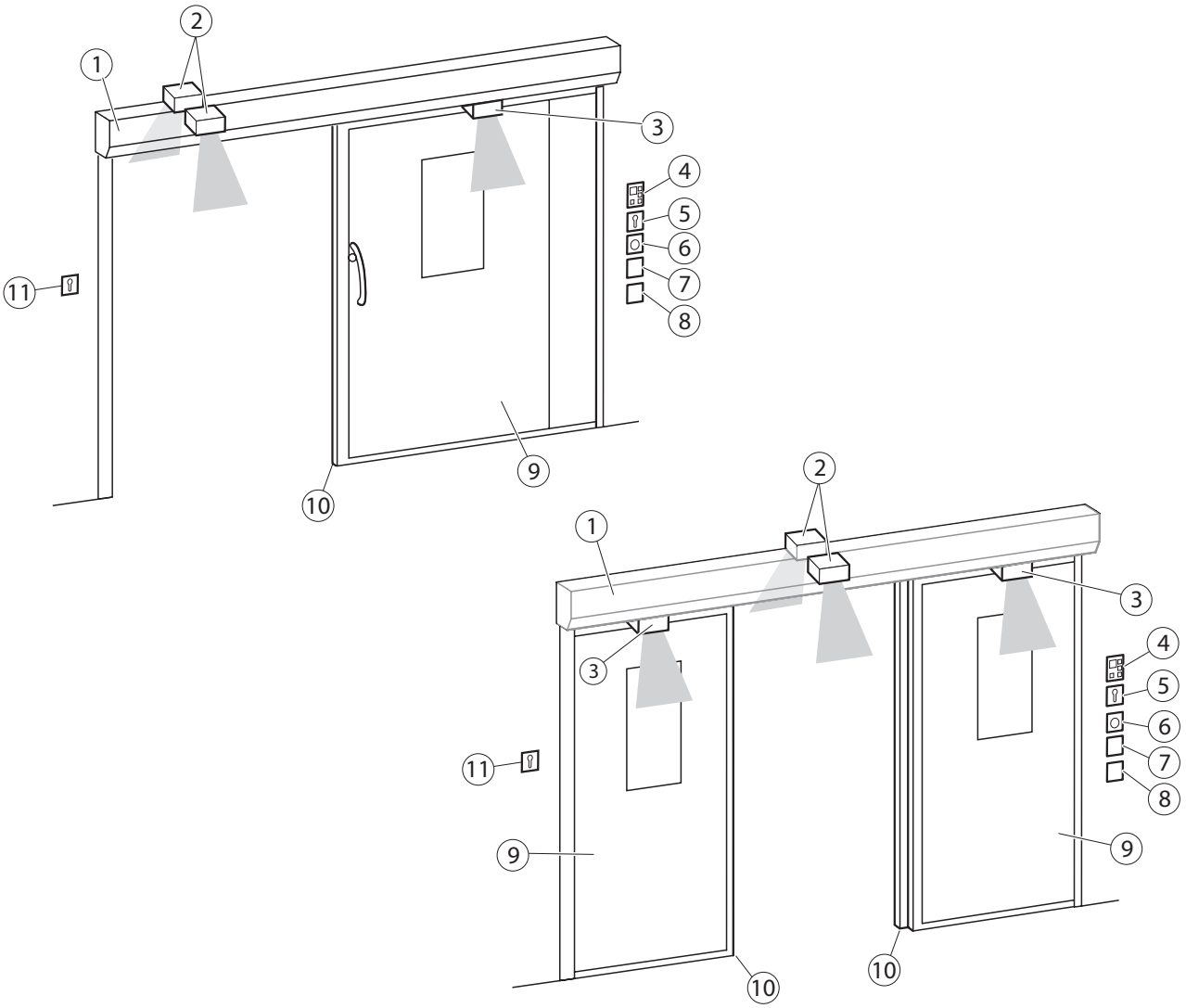

1 Automatismo
2 Sensor combinado
3 Sensor de segurança Abrir
4 Interruptor de programa
5 Botão de chave (opção) para ativação do interruptor de programa
6 Botão Abertura de limpeza
7 Botão Abertura para enfermeiros (amplitude de abertura reduzida)
8 Botão Abertura total (amplitude de abertura total)
9 Folha da porta
10 Guia inferior
11 Sensor de contacto autorizado "Autorizado" (KB) para uma abertura autorizada (por exemplo, botão de chave)

2.2 Notas sobre segurança e pontos de perigo em geral

São criados pontos de perigo nas portas automáticas devido ao movimento das folhas da porta.
Para proteger destes pontos de perigo, podem ser utilizadas medidas de proteção adequadas, como a observância das distâncias de segurança e a proteção mecânica ou elétrica.
Para o efeito, o instalador do sistema deve realizar uma análise de segurança para cada porta antes da colocação em funcionamento. Para o efeito, deve ser utilizado o documento "Análise de segurança GEZE para portas de correr automáticas".

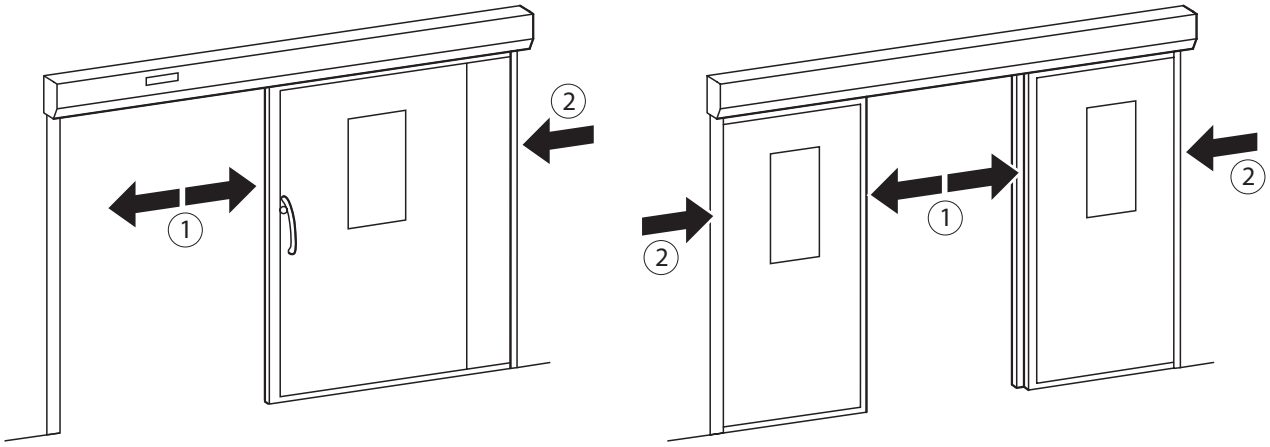

1 Ponto de perigo entre a aresta de fecho principal e a aresta de fecho contrária (perigo de impacto e esmagamento)
2 Ponto de perigo entre a aresta de fecho secundária e a aresta de fecho contrária/parede (perigo de impacto e esmagamento)

2.3 Indicações de segurança e pontos de perigo para o GEZE MCRdrive e o ECdrive H

Nas folhas de portas equipadas com um puxador para abrir as portas através da função puxador, existem os seguintes perigos adicionais ou riscos residuais:
- Perigo de choque e / ou esmagamento entre o puxador e a parede.
- Perigo de a roupa ficar presa no puxador.

Pontos de perigo no puxador

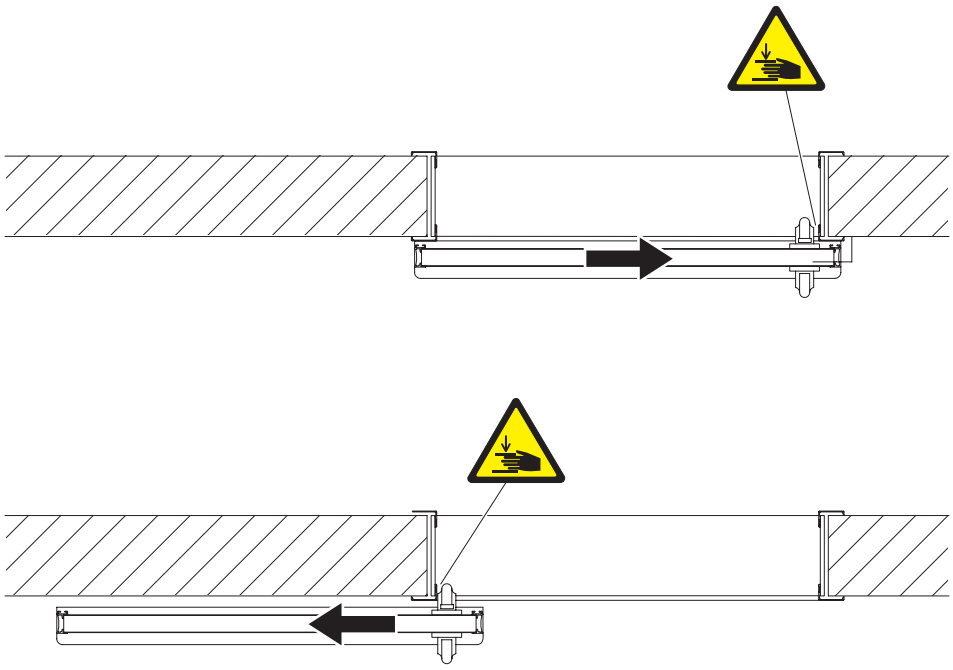

2.4 Indicações de segurança e pontos de perigo para o GEZE MCRdrive

Nas folhas de portas equipadas com um puxadores rotativos para levantar as portas ao abrir e para as abrir através da função puxador, existem os seguintes perigos adicionais ou riscos residuais:

- Risco de choque e / ou esmagamento entre o puxador e a parede ou o puxador e a porta.
- Risco de choque e / ou esmagamento por uma pessoa que se encontre junto do punho oposto.
- Perigo de a roupa ficar presa no puxador.

Durante o fecho da folha da porta, esta desce em direção ao chão para conseguir vedar.
Isto cria um risco adicional de esmagamento / risco residual entre a folha da porta e o chão.

Ponto de perigo entre a folha da porta e o chão ao baixar a folha da porta

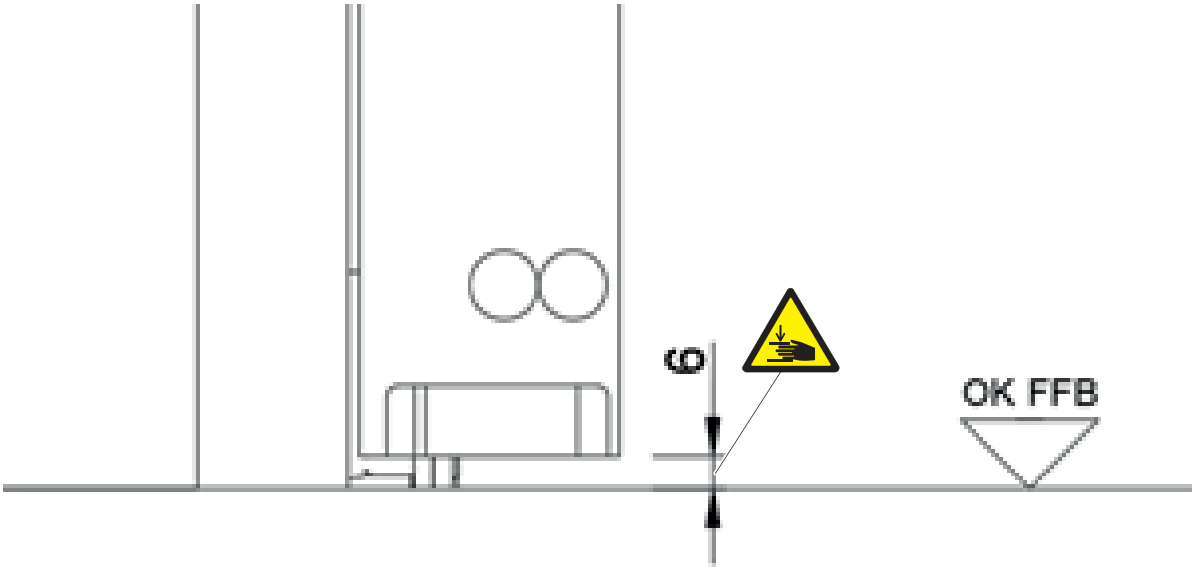

3 Comando

3.1 Operação normal

As portas de correr da GEZE podem ser operadas com conexões especiais que podem causar um comportamento diferente. Perguntar ao técnico de assistência responsável que conexões especiais estão instaladas, se for esse o caso.

3.1.1 Funções standard (modo de operação Automático)

Na operação normal da porta, esta é aberta e fechada de forma automática.

O que acontece?	O que faz a porta?
É ativado um sensor de contacto (botão, interruptor ou detetor de movimentos).	A porta abre e volta a fechar.
Com a porta aberta, o sensor de segurança Fechar é interrompido.	A porta mantém-se aberta.
Com a porta fechada, o sensor de segurança Fechar é interrompido.	A porta mantém-se fechada.
Com a porta a fechar-se, o sensor de segurança Fechar é interrompido.	A porta volta a abrir-se.
Com a porta fechada, o sensor de segurança Abrir é interrompido.	A porta mantém-se fechada.
Com a porta a abrir-se, o sensor de segurança Abrir é interrompido.	A porta para.
Uma pessoa desloca-se em direção à porta aberta e é ativado um detetor de movimento.	A porta mantém-se aberta.
Uma pessoa desloca-se em direção à porta que se fecha e é ativado um detetor de movimento.	A porta volta a abrir-se.
Durante a abertura, a porta embate num obstáculo.	A porta para, espera e tenta três vezes a posição aberta com velocidade reduzida. Em seguida, a porta fecha-se novamente.
Durante o fecho, a porta embate num obstáculo.	A porta volta a abrir de imediato, aguarda pelo tempo de permanência da abertura e volta a fechar com velocidade reduzida.

3.1.2 Função Puxador

Podem ser definidas duas variantes Puxador.

Puxador com fecho automático

O que acontece?	O que faz a porta?
A porta é empurrada para abrir.	A porta continua automaticamente o processo de abertura até à amplitude de abertura reduzida programada. Após o tempo de permanência da abertura definido, a porta fecha-se automaticamente.
A porta aberta é empurrada para fechar antes do fim do tempo de permanência da abertura.	A porta continua automaticamente o processo de fecho até à posição fechada.

Puxador manual

O que acontece?	O que faz a porta?
A porta é empurrada para abrir.	A porta continua automaticamente o processo de abertura até à amplitude de abertura reduzida programada e mantém-se aberta.
A porta é empurrada para fechar.	A porta continua automaticamente o processo de fecho até estar na posição fechada.

- As funções através de sensores de contacto para abertura automática também estão ativas no modo Puxador.
- As funções de segurança da função Puxador são idênticas às da função standard.

3.1.3 Funções especiais

As funções especiais do sistema de porta são ativadas através de interruptores especiais.

Interruptor / botão	Qual é a função do interruptor / botão?
Sensor de contacto autorizado "Autorizado" Abertura total	A porta abre-se até à amplitude de abertura total e volta a fechar-se depois de decorrido o tempo de permanência da abertura.
Botão Abertura para enfermeiros (sensor de contacto KI/KA)	A porta abre-se até à amplitude de abertura reduzida e volta a fechar-se depois de decorrido o tempo de permanência da abertura.
Botão Abertura de limpeza (entrada PE1)	A porta abre-se até à amplitude de abertura total e mantém-se aberta. Em caso de nova ativação, a porta volta a fechar-se.
Botão Fechar (entrada PE2)	A porta fecha-se automaticamente. Se uma porta foi aberta manualmente após uma passagem manual através do puxador e não tiver sido fechada após a passagem, este botão permite fechar a porta a partir de um local central.
Botão de chave do interruptor de programa	Se estiver ligado um botão de chave ao interruptor de programa, este permite bloquear ou ativar a operação do interruptor de programa.
Interruptor de paragem de emergência (sem corrente)	A porta abre-se e realiza a função selecionada para o modo de operação com bateria: ▫ Abrir e desligar ▫ Fechar e desligar ▫ Operação normal para, no máximo, 30 minutos ou 30 ciclos de abertura/fecho, em seguida abrir e desligar ▫ Operação normal para, no máximo, 30 minutos ou 30 ciclos de abertura/fecho, em seguida fechar e desligar
Botão paragem de emergência	A porta para e permite ser movida manualmente

3.2 Selecionar o modo de operação

Os interruptores de programa são acessíveis a todas as pessoas sem botão de chave.
Se necessário, o acesso aos interruptores de programa pode ser restringido a pessoas autorizadas através de um botão de chave adicional ou através da atribuição de uma palavra-passe (ST220).

3.2.1 Interruptor de programa de visor (DPS)

No interruptor de programa de visor podem ajustar-se os modos de operação, premindo os respetivos botões.
A operação por parte de pessoas não autorizadas permite ser bloqueada da seguinte forma:

- Ligação de um botão de chave adicional

ou

- Atribuição de uma palavra-passe, que pode ser definida no menu de assistência com o ST220

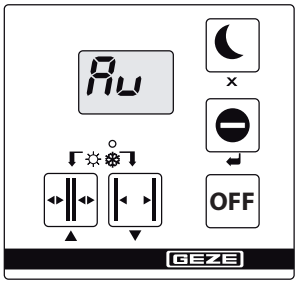

Estado de operação	Botão	Visor				Explicação
		DE	GB	FR	IT	
Automático		Au	Au	Au	Au	A porta abre e volta a fechar. Emissores de contacto interno e externo ativos.
Operação unidirecional (Operação unidirecional)		LS	Eo	Su	Su	Sensor de contacto interior ativo. O sensor de contacto exterior só está ativo enquanto a porta não for fechada. A porta só abre quando alguém sai do interior para o exterior.
Permanentemente aberto		do	Hi	OP	PA	A porta mantém-se aberta.
Noturno/bloqueada		nO	no	ni	n-	É exibido até a porta se fechar e estar bloqueada (se existir bloqueio).
		nA	ni	no	ni	A porta está fechada e bloqueada (se existir bloqueio). Detetores de movimento não ativos. Apenas o sensor de contacto "Autorizado" está ativo.
Desligado (posição de assistência/limpeza)	OFF	OF	OF	OF	OF	O automatismo foi desativado para fins de assistência técnica. As folhas da porta podem ser livremente movidas de forma manual. Os sensores de ativação e segurança não funcionam. O motor do automatismo e o bloqueio estão desligados.
Amplitude de abertura total	+					A porta abre toda a amplitude de abertura. O díodo luminoso apaga-se.
Amplitude de abertura reduzida *	+					A porta abre apenas uma parte da amplitude de abertura possível (ajustável). O díodo luminoso acende-se.

3.2.2 Interruptor de programa de tecla (TPS)

O interruptor de programa de tecla permite selecionar o estado de operação do sistema e exibir o respetivo programa.
Premindo as teclas ▲ e ▼ pode ajustar-se o modo de operação pretendido. O LED do modo de operação atual acende-se.
A operação por parte de pessoas não autorizadas permite ser bloqueada da seguinte forma:

- Ligação de um botão de chave adicional

ou

- Atribuição de uma palavra-passe, que pode ser definida no menu de assistência com o ST220

Interruptor de programa de tecla TPS

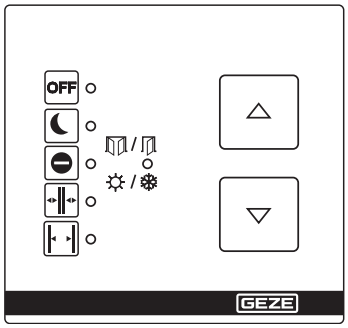

Estado de operação	Botão	Visor	Explicação
Automático	▲ ou ▼	OFF ○ ☾ ○ ⛔ ○ ● ○	A porta abre e volta a fechar. Emissores de contacto interno e externo ativos.
▫ Amplitude de abertura total	▲ + ▼	/ ○ ☼ / ❄	A porta abre-se em toda a amplitude de abertura.
▫ Amplitude de abertura reduzida	▲ + ▼	/ ● ☼ / ❄	A porta abre apenas uma parte da amplitude de abertura possível (ajustável).
Fechadura que abre de dentro para fora (modo de operação de via única)	▲ ou ▼	OFF ○ ☾ ○ ⛔ ● ○ ○	Sensor de contacto interior ativo. O sensor de contacto exterior só está ativo enquanto a porta não for fechada. A porta só abre quando alguém sai do interior para o exterior.
Permanentemente aberto	▲ ou ▼	OFF ○ ☾ ○ ⛔ ○ ○ ●	A porta mantém-se aberta.
Noturno/bloqueada	▲ ou ▼	OFF ○ ☾ ● ⛔ ○ ○ ○	A porta está fechada e bloqueada (se existir bloqueio). Detetores de movimento não ativos. Apenas o sensor de contacto “Autorizado” está ativo.
Desligado (posição de assistência/limpeza)		OFF ● ☾ ○ ⛔ ○ ○ ○	O automatismo foi desativado para fins de assistência técnica. As folhas da porta podem ser livremente movidas de forma manual. Os sensores de ativação e segurança não funcionam. O motor do automatismo e o bloqueio estão desligados.

3.2.3 Interruptor de programa mecânico (MPS, MPS-ST)

Rodando o interruptor rotativo pode ajustar-se o modo de operação pretendido. A marcação do interruptor rotativo tem de indicar o modo de operação pretendido.

O MPS-ST tem a mesma função que o MPS. O modo operativo pretendido só pode ser ajustado com a chave fornecida. Tirando a chave, o interruptor de programa fica bloqueado.

Interruptor de programa MPS

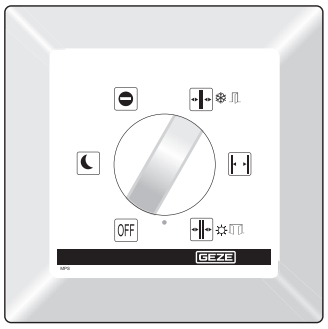

Interruptor de programa MPS-ST



Estado de operação	Ajuste	Explicação
Automático		A porta abre e volta a fechar. Emissores de contacto interno e externo ativos.
▫ Amplitude de abertura total		A porta abre toda a amplitude de abertura. O LED de inverno apaga-se.
▫ Amplitude de abertura reduzida		A porta abre apenas uma parte da amplitude de abertura possível (ajustável).
Fechadura que abre de dentro para fora (modo de operação de via única)		Sensor de contacto interior ativo. O sensor de contacto exterior só está ativo enquanto a porta não for fechada. A porta só abre quando alguém sai do interior para o exterior.
Permanentemente aberto		A porta mantém-se aberta.
Noturno/bloqueada		A porta está fechada e bloqueada (se existir bloqueio). Detetores de movimento não ativos. Apenas o sensor de contacto "Autorizado" está ativo.
Desligado (posição de assistência/limpeza)	OFF	O automatismo foi desativado para fins de assistência técnica. As folhas da porta podem ser livremente movidas de forma manual. Os sensores de ativação e segurança não funcionam. O motor do automatismo e o bloqueio estão desligados.

3.3 Bloquear e desbloquear o estado de operação

3.3.1 No caso de DPS e TPS – Bloqueio/desbloqueio com botão de chave adicional

- ▶ Para bloquear, premir brevemente o botão de chave.
- ▫ No DPS, o bloqueio de operação é sinalizado premindo um botão qualquer, através da indicação "- -".
- ▫ No caso de TPS, o bloqueio de operação é sinalizado através de um piscar único do LED correspondente ao modo de operação, premindo um botão qualquer.
- ▶ Para desbloquear, voltar a premir brevemente o botão de chave.

Em seguida, a operação fica permanentemente desbloqueada.

4 Falta de tensão de rede

Se houver falha de tensão de rede (por exemplo, falha de rede), verificar primeiro o fusível no local.

Estado	Reação
Não há tensão de rede (por exemplo, falha de rede)	No estado de operação “Noturno”, a porta mantém-se fechada e bloqueada. **Automatismos standard:** Nos estados de operação Fechadura que abre de dentro para fora, Amplitude de abertura reduzida, Amplitude de abertura total e Abertura permanente, o comportamento da porta depende dos parâmetros ajustados aquando da colocação em funcionamento: ▫ A porta mantém-se na posição atual e desliga-se. ▫ Nos automatismos com bateria integrada depende da função selecionada: ▫ A porta fecha-se e desliga-se. ▫ A porta abre-se e desliga-se. ▫ Operação normal para, no máximo, 30 minutos ou 30 ciclos de abertura/fecho, em seguida fechar e desligar. ▫ Operação normal para, no máximo, 30 minutos ou 30 ciclos de abertura/fecho, em seguida abrir e desligar.
Volta a haver tensão de rede	Está ativo o último modo de operação definido. A porta fecha com velocidade lenta e permanece fechada até ao primeiro comando de abertura.
Bloquear/desbloquear se não houver tensão de rede (por exemplo, falha de rede) no bloqueio de correia dentada	Só faz sentido bloquear com a porta fechada. **Bloquear automatismos com bateria integrada** ▫ Se a porta tiver de ser bloqueada e constituir o único acesso: ▶ Fechar a porta manualmente pelo lado interior. ▶ Pressionar o pino de bloqueio. ▶ Pressionar o sensor de contacto para a abertura autorizada (interior) até a inicialização do automatismo estar concluída. O interruptor de programa de visor ou o interruptor de programa de tecla indica o modo de operação “Noturno”. A porta abre-se – sair do edifício – a porta fecha-se – volta a bloquear-se e desliga-se. **Desbloquear automatismos com bateria integrada pelo lado exterior** ▶ Pressionar o sensor de contacto para a abertura autorizada (exterior) até o automatismo estar inicializado e a porta começar a abrir. A porta abre-se – a porta fecha-se – volta a bloquear-se e desliga-se. **Desbloquear automatismos com bateria integrada pelo lado interior** ▶ Pressionar o sensor de contacto para a abertura autorizada (exterior) até o automatismo estar inicializado e a porta começar a abrir. A porta abre-se – a porta fecha-se – volta a bloquear-se e desliga-se. **Bloquear automatismos sem bateria (apenas possível pelo lado interior)** ▶ Empurrar a porta para a posição de bloqueio desejada e pressionar o pino de bloqueio. **Desbloquear automatismos sem bateria (apenas possível pelo lado interior)** ▶ Puxar o pino de bloqueio.

5 Mensagens de erro

5.1 Interruptor do módulo de teclas TPS/interruptor do módulo do visor DPS

Indicação Interruptor de programa de tecla					Designação	Indicação no interruptor de programa de visor
OFF						
–	–	–	–	–	Sem tensão de serviço	
–	–	–	x	x	Automatismo demasiado quente	45, 46, 48, 75, 78
–	–	x	–	x	Posição	26, x.x
–	–	x	x	–	SIS	13, 19
–	–	x	x	x	Motor	10, 11, 12, 71, 72
–	x	–	–	x	Ativação superior a 4 min.	35, 36, 37, 38, 39, 40
–	x	–	x	x	Comporta, guarda-vento	33
–	x	x	–	–	Bateria	61
–	x	x	x	–	Tempo de abertura demasiado grande	64
x	–	–	–	x	Alarme	07, 08, 32, 42, 44
x	–	–	x	x	DCU104	50
x	–	x	–	–	SIO, BO	27, 29, 41
x	x	–	–	–	Falha de rede	03
x	x	–	–	–	Comando	01, 02, 28, 47, 60, 63, 65, 70, 77, 79
x	x	x	–	–	Bloqueio	16, 17, 18, 51, 53
x	x	x	–	x	Comunicação	15, 34, 52, 54, 59

5.2 Interruptor do módulo mecânico MPS/MPS-ST

Se ocorrer um erro no sistema, ele é indicado através da luz permanente do LED.

▶ Avisar o técnico de assistência.

6 O que fazer se...?

Problema	Causa	Solução
A porta abre e fecha apenas lentamente	Área da guia inferior suja	▶ Interromper a alimentação de corrente elétrica (dispositivo de comando de emergência ou fusível a cargo da entidade exploradora). ▶ Limpar a área da guia inferior.
	Obstáculo no percurso	▶ Eliminar o obstáculo e verificar a facilidade de movimento das folhas da porta.
	Sensor de segurança Fechar (SIS) interrompido ou desajustado	▶ Limpar o sensor de segurança Fechar (SIS) (célula fotoelétrica). ▶ Controlar a configuração do detetor de infravermelhos ativo.
A porta está sempre a abrir e fechar	Obstáculo no percurso, por exemplo pedra na área da guia inferior	▶ Interromper a alimentação de corrente elétrica (dispositivo de comando de emergência ou fusível no local). ▶ Eliminar o obstáculo, limpar a área da guia inferior.
	Radiação ou reflexos, por exemplo, piso refletor, pingas de chuva, plantas/floreiras, pósteres/anúncios ou algo do género na área de deteção dos detetores de movimentos	▶ Controlar a área de deteção dos detetores de movimento.
	Detetor de movimento desajustado	▶ Controlar a área de deteção dos detetores de movimento.
A porta abre apenas uma frincha	Obstáculo no percurso	▶ Eliminar o obstáculo e verificar a facilidade de movimento das folhas da porta.
A porta não abre	Obstáculo no percurso	▶ Eliminar o obstáculo e verificar a facilidade de movimento das folhas da porta.
	Detetor de movimento desajustado ou defeituoso (interior e/ou exterior)	▶ Verificar o detetor de movimento.
	Estado de operação “Noturno”, “OFF”	▶ Selecionar outro estado de operação.

Problema	Causa	Solução
	Estado de operação “Fechadura que abre de dentro para fora”	▶ Selecionar o estado de operação “Automático”.
	Fechos de pavimento fechados	▶ Abrir os fechos de pavimento.
	O Lock M está fechado	▶ Abrir a fechadura de gancho.
	Não há tensão de rede (por exemplo, falha de rede)	Ver capítulo 4, Falta de tensão de rede.
A porta não se desbloqueia ou bloqueia	Bloqueio com defeito	Bloquear/desbloquear a porta à mão: ▶ Verificar o bloqueio no estado de operação “Noturno”. Se o bloqueio estiver defeituoso: ▶ Avisar o técnico de assistência.
A porta não fecha	Sensor de segurança Fechar (SIS) interrompido ou desajustado	▶ Limpar o sensor de segurança Fechar (SIS). ▶ Controlar a configuração do detetor de infravermelhos ativo.
	Obstáculo no percurso	▶ Eliminar o obstáculo e verificar a facilidade de movimento das folhas da porta.
	O detetor de movimento procede ininterruptamente à ativação	▶ Verificar o detetor de movimento.
	Estado de operação “Abertura permanente”, “OFF”	▶ Selecionar outro estado de operação.
	Não há tensão de rede (por exemplo, falha de rede)	Ver capítulo 4, Falta de tensão de rede.
Não é possível operar o interruptor de programa	Interruptor de programa bloqueado Interruptor de programa defeituoso	▶ Premir o botão de chave. ▶ Introduzir a palavra-passe. ▶ Solicitar assistência técnica.
Indicação de mensagens de erro no interruptor do programa	Erros no sistema	Ver capítulo 5, Mensagens de erro

Proceder à reposição/apagar a memória de erros

- No TPS:

▶ Comutar para o modo operativo “Desligado” com o botão ▵ ou ▿ (ver capítulo 3.1).
▶ Premir simultaneamente os botões ▵ e ▿ 1 seg.

- No interruptor de programa de visor com tecla OFF:

▶ Ajustar o modo operativo “Desligado”.
▶ Premir simultaneamente os botões ✣+↔ durante 1 seg.

A memória de erros foi apagada.
▶ Selecionar de novo o modo de operação.

7 Limpeza e manutenção

7.1 Limpeza

ADVERTÊNCIA!
Perigo de choque elétrico devido a limpeza incorreta!
- As portas só podem ser limpas por pessoas devidamente instruídas.

CUIDADO!
Perigo de ferimento devido a impactos e esmagamentos!
- Ajustar o modo operativo para “Desligado”.
- Proteger as folhas da porta contra um deslocamento acidental antes de iniciar os trabalhos de limpeza.
- A limpeza só deve ser realizada por pessoas devidamente instruídas sobre os dispositivos de segurança.
- Durante a limpeza, assinalar a porta de forma correspondente.
- Durante os trabalhos de limpeza, proteger o sistema contra a comutação não autorizada do modo operativo.

Limpar o quê	Limpar como
Sensor de segurança	Limpar com um pano húmido.
Superfícies de vidro	Limpar com água fria com vinagre e secar.
Superfícies inoxidáveis	Limpar com um pano não abrasivo.
Superfícies pintadas	Limpar com água com sabão.
Superfícies anodizadas	Limpar com sabão neutro não alcalino (valor pH de 5,5…7).
Interruptor de programa	Limpar com um pano húmido, não utilizar detergentes.

7.2 Manutenção

- A entidade exploradora tem de assegurar que o sistema funciona em condições perfeitas. Para garantir um funcionamento perfeito, ao acender-se a indicação de manutenção o sistema de porta tem que ser sujeito a manutenção por um técnico de assistência.

A indicação de manutenção encontra-se no interruptor de programa. Os modelos distinguem-se consoante o interruptor de programa:

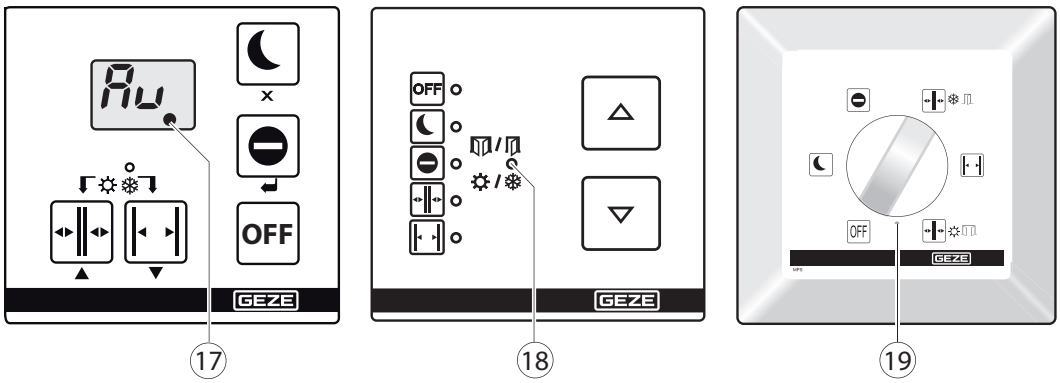

Interruptor de programa	Indicação de manutenção
DPS (17)	Surge um ponto vermelho no canto inferior direito do display.
TPS (18)	O LED “amplitude de abertura reduzida” pisca.
MPS, MPS-ST (19)	LED pisca.

A indicação de manutenção acende-se após o tempo de calendário indicado ou o número de ciclos de abertura, conforme o que for atingido primeiro:

Sistema de porta	Tempo de calendário	Ciclos de abertura
GEZE MCRdrive ECdrive H	1 ano	500 000

7.3 Bateria

Informações relativamente à legislação sobre baterias:
(aplicável na Alemanha e em todos os outros países da União Europeia e noutros países europeus, juntamente com as disposições nacionais específicas de um sistema separado de devolução de pilhas/baterias gastas.)
Segundo a legislação sobre baterias, somos obrigados – no caso de venda de pilhas ou baterias ou de fornecimento de aparelhos que contenham pilhas ou baterias – a informá-lo do seguinte:
Baterias e pilhas não devem ser deitadas no lixo doméstico. Segundo a legislação sobre baterias, é expressamente proibido eliminá-las juntamente com o lixo doméstico. Como consumidor, é obrigado por lei a devolver pilhas/baterias gastas. Por favor entregue pilhas/baterias gastas num posto de recolha municipal ou em casas de comércio para serem eliminadas. Pilhas que lhe tenham sido entregues por nós podem ser-nos devolvidas por correio quando estiverem gastas. A morada é:
GEZE GmbH, Wareneingang, Reinhold-Vöster-Str. 21-29, D-71229 Leonberg.



Pilhas/baterias que contêm substâncias nocivas estão marcadas com o símbolo de um caixote de lixo riscado com uma cruz. Por baixo do símbolo do caixote de lixo encontra-se a designação química da substância nociva: Cd para cádmio, Pb para chumbo, Hg para mercúrio.

Os sistemas de portas de correr automáticos da GEZE incluem baterias de NiCd.
No máximo após 2 anos, é necessário substituir as baterias de NiCd.

8 Peças sobressalentes e de desgaste

A seguinte tabela mostra os intervalos de substituição recomendados para peças sobressalentes e de desgaste. As informações são consideradas recomendações do fabricante em condições normais; dependendo do ambiente de utilização e da aplicação, podem ser necessários intervalos mais curtos.

Peças de desgaste existentes	**Recomendação do fabricante do intervalo de substituição**
Bateria	2 anos
Rodízios/roldanas e rolos de apoio	1,5 milhões de ciclos ou 5 anos
Escovas de limpeza e vedação no sistema de porta	2 milhões de ciclos ou 5 anos
Juntas de borracha	2 milhões de ciclos ou 5 anos
Correia dentada	2 milhões de ciclos ou 5 anos
Guia inferior	1 milhão de ciclos
Polias de inversão	2 milhões de ciclos ou 5 anos
Corda elástica	200 000 ciclos ou 1 ano
Desvio para corda elástica	200 000 ciclos ou 1 ano
Escova de limpeza no carrinho de rolos	1 ano
Batente	2 milhões de ciclos ou 5 anos
Cabo de aço de porta telescópica	Em caso de desgaste ou danos
Unidade de bloqueio	Em caso de desgaste ou danos
Peça de reposição	**Recomendação do fabricante do intervalo de substituição**
Unidade motor/engrenagem	2 milhões de ciclos ou 5 anos
Suporte da cobertura	Em caso de danos

9 Verificação técnica de segurança por parte de um técnico especializado

De acordo com a norma EN 16005 “Portas motorizadas”, capítulo 4.2.1
antes da primeira colocação em funcionamento, após alterações significativas e uma vez por ano, as portas motorizadas devem ser inspecionadas quanto à sua segurança por um técnico especializado autorizado pela GEZE.

10 Dados técnicos

	GEZE MCRdrive	**ECdrive H**
Velocidade da abertura	0,2 m/s…0,7 m/s	
Velocidade de fecho	0,2 m/s…0,5 m/s	
Valores de ligação do sistema elétrico	230 V; 50 Hz de acordo com a DIN CEI 38	
Carga elétrica	máx. 450 VA	máx. 300 VA
Consumo elétrico para dispositivos externos	Ligação 24 V CC; máx. 1000 mA	
Tensão no modo de emergência a bateria	24 V; 700 mAh	
Faixa de temperatura	–15 °C até +50 °C; apenas para espaços secos	
Tipo e grau de proteção	IP 20	
Amplitude de abertura (mm)		
▫ 1-folha	800–2500	700–2200
▫ 2-folhas	–	900–2200
Peso da folha (kg)		
▫ 1-folha	200	120
▫ 2-folhas	–	2 × 120
Altura de passagem, máx. (mm)	A altura de montagem máx. para sensores combinados é de 3500 mm, para detetores de movimento por radar é de 4000 mm.	

Reservado o direito a alterações

11 Glossário

Termo	Explicação
Elemento de ativação interior (KI)	Botão, interruptor ou detetor de movimento para ativação do automatismo. O elemento de ativação encontra-se dentro da divisão fechada com a porta. Função de ativação nos modos operativos “Automático” e “Fecho de loja”. No modo operativo “Noturno/Trancado” e “Desligado”, o elemento de ativação não tem função.
Elemento de ativação exterior (KA)	Botão, interruptor ou detetor de movimento para ativação do automatismo. O elemento de ativação encontra-se fora da divisão fechada com a porta. Função de ativação apenas no modo operativo “Automático”. Nos modos operativos “Fecho de loja”, “Noturno/Trancado” e “Desligado”, o elemento de ativação não tem função.
Elemento de ativação autorizado (KB)	Controlo de acessos (por ex. botão de chave ou dispositivo de leitura de cartões) para ativação do automatismo da porta por parte de pessoas autorizadas. A função de ativação está ativa nos modos operativos “Automático”, “Fecho de loja”, “Noturno/Trancado” e “Desligado”.
Sensor de segurança Abrir (SIO)	Detetor de presença (p. ex., sensor de luz infravermelha ativa) para proteger a área de passagem da porta no sentido de abertura. O sensor protege a aresta de fecho secundária.
Sensor de segurança Fechar (SIS)	Detetor de presença (p. ex., sensor de luz infravermelha ativa) para proteger a área de passagem da porta no sentido de fecho. O sensor protege a aresta de fecho principal interior e exterior.
Paragem de emergência	Interruptor autoblocante que, em caso de perigo, permite parar de imediato o automatismo. O automatismo da porta para na posição atual até o utilizador voltar a desbloquear o botão de paragem de emergência, terminando assim a situação de paragem de emergência.
Bloqueio de emergência	Ao acionar a tranca de emergência, a porta é fechada e trancada. Os comandos e os dispositivos de segurança estão desativados durante o processo de fecho.

Germany
GEZE GmbH
Niederlassung Süd-West
Tel. +49 (0) 7152 203 594
E-Mail: leonberg.de@geze.com

GEZE GmbH
Niederlassung Süd-Ost
Tel. +49 (0) 7152 203 6440
E-Mail: muenchen.de@geze.com

GEZE GmbH
Niederlassung Ost
Tel. +49 (0) 7152 203 6840
E-Mail: berlin.de@geze.com

GEZE GmbH
Niederlassung Mitte/Luxemburg
Tel. +49 (0) 7152 203 6888
E-Mail: frankfurt.de@geze.com

GEZE GmbH
Niederlassung West
Tel. +49 (0) 7152 203 6770
E-Mail: duesseldorf.de@geze.com

GEZE GmbH
Niederlassung Nord
Tel. +49 (0) 7152 203 6600
E-Mail: hamburg.de@geze.com

GEZE Service GmbH
Tel. +49 (0) 1802 923392
E-Mail: service-info.de@geze.com

Austria
GEZE Austria
E-Mail: austria.at@geze.com
www.geze.at

Benelux
GEZE Benelux B.V.
E-Mail: benelux.nl@geze.com
www.geze.be
www.geze.nl

Bulgaria
GEZE Bulgaria - Trade
E-Mail: office-bulgaria@geze.com
www.geze.bg

China
GEZE Industries (Tianjin) Co., Ltd.
E-Mail: chinasales@geze.com.cn
www.geze.com.cn

GEZE Industries (Tianjin) Co., Ltd.
Branch Office Shanghai
E-Mail: chinasales@geze.com.cn
www.geze.com.cn

GEZE Industries (Tianjin) Co., Ltd.
Branch Office Guangzhou
E-Mail: chinasales@geze.com.cn
www.geze.com.cn

GEZE Industries (Tianjin) Co., Ltd.
Branch Office Beijing
E-Mail: chinasales@geze.com.cn
www.geze.com.cn

France
GEZE France S.A.R.L.
E-Mail: france.fr@geze.com
www.geze.fr

Hungary
GEZE Hungary Kft.
E-Mail: office-hungary@geze.com
www.geze.hu

Iberia
GEZE Iberia S.R.L.
E-Mail: info.es@geze.com
www.geze.es

India
GEZE India Private Ltd.
E-Mail: office-india@geze.com
www.geze.in

Italy
GEZE Italia S.r.l. Unipersonale
E-Mail: italia.it@geze.com
www.geze.it

GEZE Engineering Roma S.r.l
E-Mail: italia.it@geze.com
www.geze.it

Korea
GEZE Korea Ltd.
E-Mail: info.kr@geze.com
www.geze.com

Poland
GEZE Polska Sp.z o.o.
E-Mail: geze.pl@geze.com
www.geze.pl

Romania
GEZE Romania S.R.L.
E-Mail: office-romania@geze.com
www.geze.ro

Russia
OOO GEZE RUS
E-Mail: office-russia@geze.com
www.geze.ru

Scandinavia – Estonia
GEZE Scandinavia AB eesti filial
E-Mail: estonia@geze.com
www.geze.ee

Scandinavia – Finland
GEZE Scandinavia AB Filial Finland
E-Mail: finland@geze.com
www.geze.fi

Scandinavia – Latvia
GEZE Scandinavia AB Latvijas filiāle
E-Mail: latvia@geze.com
www.geze.lv

Scandinavia – Lithuania
GEZE Scandinavia AB Filial Lietu.
E-Mail: lithuania@geze.com
www.geze.lt

Scandinavia – Sweden
GEZE Scandinavia AB
E-Mail: sverige.se@geze.com
www.geze.se

Scandinavia – Norway
GEZE Scandinavia AB avd. Norge
E-Mail: norge.se@geze.com
www.geze.no

Scandinavia – Denmark
GEZE Danmark
E-Mail: danmark.se@geze.com
www.geze.dk

Singapore
GEZE (Asia Pacific) Pte, Ltd.
E-Mail: gezesea@geze.com.sg
www.geze.com

South Africa
GEZE South Africa (Pty) Ltd.
E-Mail: info@gezesa.co.za
www.geze.co.za

Switzerland
GEZE Schweiz AG
E-Mail: schweiz.ch@geze.com
www.geze.ch

Türkiye
GEZE Kapı ve Pencere Sistemleri
E-Mail: office-turkey@geze.com
www.geze.com

Ukraine
LLC GEZE Ukraine
E-Mail: office-ukraine@geze.com
www.geze.ua

United Arab Emirates/GCC
GEZE Middle East
E-Mail: gezeme@geze.com
www.geze.ae

United Kingdom
GEZE UK Ltd.
E-Mail: info.uk@geze.com
www.geze.com

GEZE GmbH
Reinhold-Vöster-Straße 21–29
71229 Leonberg
Germany

Tel.: 0049 7152 203 0
Fax.: 0049 7152 203 310
info@geze.com · www.geze.com