O que fazer se...

GUIA DA RESOLUÇÃO DE PROBLEMAS EM PORTAS GIRATÓRIAS AUTOMÁTICAS

Muito obrigado por ter optado por um sistema de portas da GEZE. Este documento dá-lhe uma vista geral dos possíveis erros no seu sistema e de que modo os poderá resolver por si mesmo.

ESQUEMA DE MONTAGEM – SISTEMA DE PORTA GIRATÓRIA AUTOMÁTICO

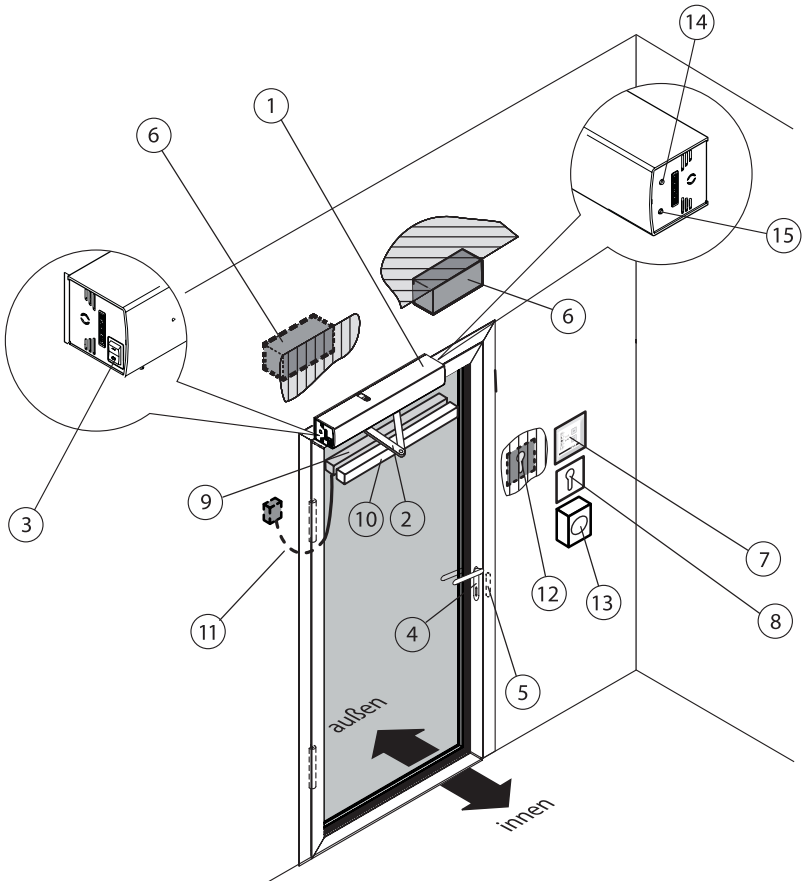

1. Acionamento
2. Tirante ou calha deslizante
3. Interruptor de programa interno
4. Puxador com fechadura da porta
5. Contacto de abertura de porta elétrico
6. Sensor de contacto interior/exterior
7. Interruptor de programa/ Interruptor de programa de visor
8. Botão de chave
9. Sensor de segurança Abrir
10. Sensor de segurança Fechar
11. Cabo de passagem da porta
12. Sensor de contacto autorizado
13. Tecla de emergência
14. Botão do tipo de operação
15. LED do modo de operação

INTERRUPTOR DE PROGRAMA

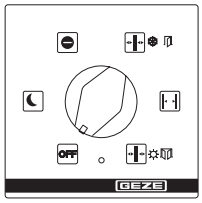

7. Interruptor de programa

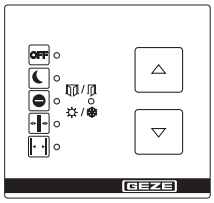

7. Interruptor de programa de tecla

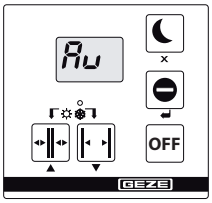

7. Interruptor de programa de visor

Data 04/20 Reservado o direito a alterações

GEZE | SERVICE |

DESCRIÇÃO DO PROBLEMA	CAUSA	SOLUÇÃO
A porta abre e fecha apenas lentamente	Obstáculo no percurso (interior/exterior)	Eliminar o obstáculo (interior/exterior) e verificar a facilidade de movimento das folhas da porta.
	Após retoma da alimentação	Aguardar o primeiro fecho
	A porta foi bloqueada	Aguardar o primeiro fecho após bloqueio
A porta está sempre a abrir e fechar	Obstáculo no percurso (interior/exterior)	Eliminar o obstáculo e verificar a facilidade de movimento das folhas da porta.
	Radiação ou reflexos, por ex. piso refletor, pingas de chuva (interior/exterior)	Controlar a área de deteção dos sensores de contacto (6.)
	Detetor de movimentos desajustado (6.)	Controlar a área de deteção dos detetores de movimentos (6.)
	Sensor de segurança (10.) Fechamento (SIS) sujo	Sensor de segurança (10.) Limpar fechamento (SIS)
	Sensor de segurança (10.) Fechamento (SIS) desajustado ou avariado	Chamar o técnico de assistência técnica
A porta abre apenas uma frincha	Obstáculo no percurso (interior/exterior)	Eliminar o obstáculo e verificar a facilidade de movimento da folha da porta (interior/exterior)
A porta não abre	Obstáculo no percurso (interior/exterior)	Eliminar o obstáculo e verificar a facilidade de movimento da folha da porta (interior/exterior)
	Detetor de movimentos (6.) desajustado ou avariado (exterior) (fotografia)	Verificar o sensor de contacto (6.) Quando o LED vermelho acende: Chamar técnico de assistência técnica
	Botão de paragem de emergência	Desbloquear a tecla de emergência (13.)
	Modo de operação “Noturno” (14./7.)	Escolher outro modo de operação (14./7.)
	Modo de operação “fechadura que abre de dentro para fora” (14./7.)	Modo de operação (14./7.) Escolher “Automático”
	Porta mecanicamente bloqueada	Desbloquear a porta
	O contacto de abertura da porta não destranca (5.)	Chamar o técnico de assistência técnica
	Alarme de incêndio ativo	Acionar a tecla reset (14./7.)
	Anomalia no acionamento	Chamar o técnico de assistência técnica
A porta não fecha	Sensor de segurança (10.) Fechamento (SIS) sujo	Sensor de segurança (10.) Limpar fechamento (SIS)
	Sensor de segurança (10.) Fechamento (SIS) desajustado ou avariado	Chamar o técnico de assistência técnica
	Obstáculo no percurso (interior/exterior)	Eliminar o obstáculo e verificar a facilidade de movimento da folha da porta (interior/exterior)
	O detetor de movimento (6.) procede ininterruptamente à ativação	Verificar sensor de contacto (6.), Chamar o técnico de assistência técnica, se necessário
	Modo de operação “Permanentemente aberto” (14./7.)	Escolher outro modo de operação (14./7.)
	A função de botão de impulso de corrente procede à ativação	Terminar a ativação, premindo mais uma vez o botão
Não é possível operar o interruptor de programa (14./7.)	Interruptor de programa (14./7.) bloqueado	Interruptor de programa (14./7.) confirmar para desbloquear
	Interruptor de programa (14./7.) avariado	Chamar o técnico de assistência técnica
O interruptor de programa (14./7.) mostra “88”	Ligação do interruptor de programa (14./7.) ao comando avariada	Desligar e voltar a ligar a tensão de rede, chamar o técnico de assistência técnica, se necessário
	Interruptor de programa (14./7.) ou comando avariado	Chamar o técnico de assistência técnica
	Comunicação interrompida	Tensão de rede interrompida e voltar a ligar
Interruptor de programa de visor (14./7.) está escuro	Falha de rede	Controlar o fusível de rede
	Ligação do interruptor de programa (14./7.) ao comando avariada	Chamar o técnico de assistência técnica
	Interruptor de programa (14./7.) ou comando avariado	Chamar o técnico de assistência técnica
Indicação de mensagens de erro no interruptor de programa de visor (14./7.)	Erros no sistema	Anotar mensagem de erro. Seguem-se até 10 mensagens de erro diferentes. A indicação comuta aprox. todos os 10 segundos, chamar o técnico de assistência técnica, se necessário
O LED de modo de operação (15.) pisca a vermelho, verde ou azul (apenas no Powerturn)	Mensagem de erro	Chamar o técnico de assistência técnica
O LED do modo de operação (15.) pisca inicialização após falha de rede com cor amarela, 2x rapidamente (apenas no Powerturn)	Inicialização falha de rede	Aguardar inicialização (a porta abre e fecha uma vez a baixa velocidade)

Data 03/17 Reservado o direito a alterações

GEZE | SERVICE |

CONTACTO

Se o problema persistir, não hesite em contactar-nos imediatamente.
Os nossos colegas da GEZE Service estão à sua disposição:

GEZE Portugal – Portas GC: **Tel.: 236219717**
GEZE Service: **Tel.: 236219717 / sat.pt@geze.com**

E-Mail: info.es@geze.com
Web: www.geze.com

Data 03/17 Reservado o direito a alterações

GEZE Portgal – Portas GC
Lda.
Zona Industrial Quinta Nova
Lote A1
315-295 Pelariga (Portugal)

info.es@geze.com
www.geze.com

GEZE
SERVICE